PRILOGA 1A

NASLOVNA STRAN PROJEKTNE DOKUMENTACIJE

INVESTITOR		
INVESTITOR 1		
ime in priimek ali naziv družbe		**Občina Sevnica**
naslov ali poslovni naslov družbe		**Glavni trg 19a, 8290 Sevnica**
INVESTITOR 2		
ime in priimek ali naziv družbe		
naslov ali poslovni naslov družbe		
PODATKI O GRADNJI		
naziv gradnje		**VODOVOD LOKA - RAČICA**
naziv gradnje se določi po namenu glavnega objekta		
VRSTE GRADNJE	☑	**NOVOGRADNJA - NOVOZGRAJEN OBJEKT**
označiti vse ustrezne vrste gradnje	☐	**NOVOGRADNJA - PRIZIDAVA**
	☐	**REKONSTRUKCIJA**
	☐	**SPREMEMBA NAMEMBNOSTI**
	☐	**ODSTRANITEV CELOTNEGA OBJEKTA**
	☐	**LEGALIZACIJA**
	☐	**MANJŠA REKONSTRUKCIJA**
PODATKI O PROJEKTNI DOKUMENTACIJI		
vrsta dokumentacije (DPP, DGD, PZI, PZO, PID, DL)		**PZI (projektna dokumentacija za izvedbo gradnje)**
številka projekta		**2501-SE/V/072**
datum izdelave		**januar 2025**
datum spremembe		
PODATKI O PROJEKTANTU		
projektant (naziv družbe)		**JP Komunala Sevnica d.o.o.**
naslov		**Naselje heroja Maroka 17, 8290 Sevnica**
odgovorna oseba projektanta		**Mitja Udovč, direktor**
podpis odgovorne osebe projektanta		

PODATKI O IZDELOVALCU OSNOVNEGA PRIKAZA / NAČRTA	
izdelovalec osnovnega prikaza / načrta	**Mitja Udovč, diplomirani inženir gradbeništva**
identifikacijska številka	**IZS G-3093**
projektant izdelovalca osnovnega načrta (naziv družbe)	**JP Komunala Sevnica d.o.o.**
naslov	**Naselje heroja Maroka 17, 8290 Sevnica**
PODATKI O VODJI PROJEKTIRANJA	
VODJA PROJEKTIRANJA	**Mitja Udovč, diplomirani inženir gradbeništva**
identifikacijska številka	**IZS G-3093**
podpis vodje projektiranja	

PRILOGA 1B

UDELEŽENI STROKOVNJAKI PRI PROJEKTIRANJU

UDELEŽENI STROKOVNJAKI PRI PROJEKTIRANJU	
POOBLAŠČENI ARHITEKTI	
ime in priimek, strokovna izobrazba, identifikacijska številka	
navedba gradiv, ki so jih izdelali	
POOBLAŠČENI INŽENIRJI S PODROČJA GRADBENIŠTVA	
ime in priimek, strokovna izobrazba, identifikacijska številka	**Mitja Udovč, dipl. inž. gradb., IZS G-3093**
navedba gradiv, ki so jih izdelali	**0 Zbirni prikaz**
ime in priimek, strokovna izobrazba, identifikacijska številka	**Vladimir Rostohar, univ. dipl. inž. gradb., IZS G-2685**
navedba gradiv, ki so jih izdelali	**2 Načrt s področja gradbeništva**
POOBLAŠČENI INŽENIRJI S PODROČJA ELEKTROTEHNIKE	
ime in priimek, strokovna izobrazba, identifikacijska številka	**Jozo Udovičić, univ. dipl. inž. el., IZS E-0249**
navedba gradiv, ki so jih izdelali	**3 Načrt s področja elektrotehnike**
POOBLAŠČENI INŽENIRJI S PODROČJA STROJNIŠTVA	
ime in priimek, strokovna izobrazba, identifikacijska številka	**Andrej Sotelšek, dipl. inž. str., IZS S-1571**
navedba gradiv, ki so jih izdelali	**4 Načrt s področja strojništva**
POOBLAŠČENI INŽENIRJI S PODROČJA TEHNOLOGIJE	
ime in priimek, strokovna izobrazba, identifikacijska številka	
navedba gradiv, ki so jih izdelali	
POOBLAŠČENI INŽENIRJI S PODROČJA POŽARNE VARNOSTI	
ime in priimek, strokovna izobrazba, identifikacijska številka	
navedba gradiv, ki so jih izdelali	
POOBLAŠČENI INŽENIRJI S PODROČJA GEOTEHNOLOGIJE IN RUDARSTVA	
ime in priimek, strokovna izobrazba, identifikacijska številka	
navedba gradiv, ki so jih izdelali	
POOBLAŠČENI INŽENIRJI S PODROČJA GEODEZIJE	
ime in priimek, strokovna izobrazba, identifikacijska številka	**Milan Petrovič, inž. geod., IZS Geo0119**
navedba gradiv, ki so jih izdelali	**8 Načrt s področja geodezije**
POOBLAŠČENI INŽENIRJI S PODROČJA PROMETNEGA INŽENIRSTVA	
ime in priimek, strokovna izobrazba, identifikacijska številka	
navedba gradiv, ki so jih izdelali	
POOBLAŠČENI KRAJINSKI ARHITEKTI	
ime in priimek, strokovna izobrazba, identifikacijska številka	
navedba gradiv, ki so jih izdelali	
POOBLAŠČENI PROSTORSKI NAČRTOVALCI	
ime in priimek, strokovna izobrazba, identifikacijska številka	
navedba gradiv, ki so jih izdelali	
STROKOVNJAKI DRUGIH STROK	
ime in priimek, strokovna izobrazba	**Matija Likovič, dipl. inž. rud. in geotehnol., IZS RG-0214**
navedba gradiv, ki so jih izdelali	**Geološko - geomehansko poročilo**

Neustrezno izpustiti ali po potrebi dodati vrstice.

Pri DPP, DGD se kot "gradiva, ki so jih izdelali" navedejo kakršna koli gradiva, ki jih vodja projektiranja uporabi pri pripravi zbirnega prikaza (skice, risbe, detajli, izračuni, strokovne podlage, ki jih pred izdelavo zahtevajo področni predpisi, npr. geodetski načrt, geomehansko poročilo), vključno s tehničnimi prikazi; pri PZI, PID se navedejo načrti, pri PZO, DL tehnični prikazi oz. posnetki obstoječega stanja.

PRILOGA 2B

IZJAVA PROJEKTANTA
IN VODJE PROJEKTIRANJA V PZI

PROJEKTANT	
projektant (naziv družbe)	**JP Komunala Sevnica d.o.o.**
naslov	**Naselje heroja Maroka 17, 8290 Sevnica**
odgovorna oseba projektanta	**Mitja Udovč, direktor**

IN VODJA PROJEKTIRANJA	
vodja projektiranja	**Mitja Udovč, diplomirani inženir gradbeništva**

IZJAVLJAVA:

da je projektna dokumentacija za izvedbo gradnje (PZI):

številka projekta	**2501-SE/V/072**
datum izdelave	**januar 2025**

- skladna z zahtevami prostorskega izvedbenega akta;

- da so bili v izdelavo projektne dokumentacije vključeni ustrezni pooblaščeni arhitekti, pooblaščeni krajinski arhitekti in pooblaščeni inženirji s področja gradbeništva, elektrotehnike, strojništva, tehnologije, požarne varnosti, geotehnologije in rudarstva, geodezije ali prometnega inženirstva ter strokovnjaki z drugih strokovnih področij, katerih strokovne rešitve so glede na namen in zahtevnost objekta ter namen izdelave projektne dokumentacije potrebni, tako da je ta izdelana celovito in medsebojno usklajena, in

- da je s projektno dokumentacijo v celoti zagotovljeno izpolnjenjevanje bistvenih in drugih zahtev objekta.

vodja projektiranja	**Mitja Udovč, diplomirani inženir gradbeništva**
identifikacijska številka	**IZS G-3093**
podpis vodje projektiranja	
odgovorna oseba projektanta	**Mitja Udovč, direktor**
podpis odgovorne osebe projektanta	

PRILOGA 3

KAZALO VSEBINE PROJEKTA: Vodovod Loka - Račica
Številka projekta: 2501-SE/V/072

KAZALO NAČRTOV

PZI

po potrebi dodati vrstice

naziv načrta	številka načrta
2 Načrt s področja gradbenih konsrukcij	**2501-SE/V/072**
3.1 Načrt s področja elektrotehnike - Električni priključek	**2501-SE/V/072-E1**
3.2 Načrt s področja elektrotehnike - Električne onstalacije	**2501-SE/V/072-E2**
4.0 Načrt strojnih instalacij	**2501-SE/V/072-PZI**

po potrebi dodati vrstice

PID

navesti tiste načrte, ki so dopolnjeni ali izdelani na novo

naziv načrta	številka načrta

KAZALO ELABORATOV IN ŠTUDIJ

PZI

po potrebi dodati vrstice

naziv elaborata, študije	št.
Geološko geomehansko poročilo o ogledu trase vodovoda: "Vodovod Loka - Račica", v občini Sevnica	**015/2023-ML (GGP)**

naziv elaborata, študije	št.

PRILOGA 4A

SPLOŠNI PODATKI O GRADNJI

PODATKI O GRADNJI	
naziv gradnje	**VODOVOD LOKA - RAČICA**
kratek opis gradnje	**Z namenom povezati vodooskrbna podsistema Loka in Račica v skupni vodooskrbni sistem, je predvidena izgradnja 4 etap povezovalnih cevovodov za pitno vodo, v skupni dolžini 3818 m, in sicer: 1. ČR Račica - VH Loka (predvideni): - vodovod PE d125 mm, dolžine 816 m 2. VH Loka (predvideni) - VH Loka (obstoječi): - vodovod NL DN 100 mm, dolžine 471 m 3. VH Loka obstoječi - zajetje Žirovnica: - vodovod NL DN 100 mm, dolžine 907 m in - vodovod PE d125 mm, dolžine 931 m 4. VH Loka (predvideni) - Loka (center): - vodovod PE d125 mm, dolžine 693 m. Predvidena je tudi izgradnja novega vodohrana VH Loka, z akumulacijskim volumnom vodnih celic V= 90 m3. Objekt bo priključen na javno elektro distribucijsko omrežje.**
navedba objektov in njihovih značilnosti	
glavni objekt, če je določen	**Cevovodi za pitno vodo**
klasifikacija objekta po CC-SI	**22221 Lokalni vodovodi za pitno vodo in cevovodi za tehnološko vodo**
pripadajoči objekti	
naštej	
objekt z vplivi na okolje	**NE**
kratek opis spremembe zaradi večjih odstopanj od gradbenega dovoljenja	
izpolniti, če gre za spremembo gradbenega dovoljenja	
kratek opis pripravljalnih del	
izpolniti, če gre za dokumentacijo, ki se nanaša samo na pripravljalna dela	

PROSTORSKI AKT	
prostorski akt	**1.Odlok o Občinskem prostorskem načrtu občine Sevnica (Ur. list RS št. 94/12, 100/12-popr., 57/13, 50/14, 17/14, 6/15, 65/15, 01/16, 17/16, 33/18, 70/19, 20/22, 23/22-popr., 125/22, 58/23)**
EUP	**KGV160, LZ21, LZ36**
namenska raba	**K1, G, PC, K2, SS, ZD**

K DOKUMENTACIJI JE TREBA PRIDOBITI NASLEDNJA MNENJA	
izpolniti v DPP, DGD in PZI, če je za poseg relevantno	
SKLADNOST S PROSTORSKIMI AKTI	
OBČINA	**SKLADNOST S PROSTORSKIMI AKTI**
VAROVANA, VARSTVENA IN OGROŽENA OBMOČJA, VODNA IN PRIOBALNA ZEMLJIŠČA	
VARSTVO NARAVE	**NARAVOVARSTVENO MNENJE**
VARSTVO VODA	**VODNO MNENJE**
VARSTVO GOZDOV	**MNENJE ZA GRADNJO V GOZDNEM PROSTORU**

VAROVALNI PASOVI INFRASTRUKTURE	
VODOVOD	**MNENJE**
ELEKTRIKA	**MNENJE Z VIDIKA VAROVANJA ENERGETSKIH SISTEMOV**
KOMUNIKACIJSKI VODI	**MNENJE**
JAVNE CESTE	**MNENJE ZA GRADNJO Z VIDIKA VAROVANJA JAVNIH CEST**
ELEKTRIKA (2)	**MNENJE Z VIDIKA VAROVANJA ENERGETSKIH SISTEMOV**
ELEKTRONSKE KOMUNIKACIJE (2)	**MNENJE**

PRIKLJUČEVANJE NA INFRASTRUKTURO	
ELEKTRIKA	**MNENJE ALI SOGLASJE ZA PRIKLJUČITEV**

DRUGA MNENJA

PRILOGA 4B

PODATKI O STAVBAH, GRADBENO INŽENIRSKIH OBJEKTIH IN ZUNANJI UREDITVI

podatki se vpisujejo za vsak objekt posebej, pri čemer se uporabi ustrezna predloga glede na vrsto objekta (stavbe, gradbeno inženirski objekti, zunanja ureditev)

GRADBENI INŽENIRSKI OBJEKT 1

rubriko dodati za vsak gradbeno inženirski objekt posebej

OSNOVNI PODATKI O GRADBENO INŽENIRSKEM OBJEKTU	
imenovanje objekta	**Cevovodi za pitno vodo**
kratek opis objekta	**Izgradnja 4 etap povezovalnih cevovodov za pitno vodo med obstoječima vodooskrbnima podsistemoma VS Račica in VS Loka, ki sta sta del javnega vodovodnega omrežja občine Sevnica, v skupni dolžini 3818 m, od tega:** **- vodovod PE d125 mm, dolžine 2440 m,** **- vodovod NL DN 100 mm, dolžine 1378 m.**
v opisu objekta se navedejo podatki, pomembni za presojo mnenjedajalcev in upravnega organa	
klasifikacija po CC-SI	**22221 Lokalni vodovodi za pitno vodo in cevovodi za tehnološko vodo**
glavni ali pripadajoči objekt	**glavni objekt**
vrsta gradnje	**novogradnja - novozgrajen objekt**
zahtevnost objekta	**manj zahteven**
razvrstitev glede na požarno zahtevnost	**požarno manj zahteven objekt**
razvrstitev glede na univerzalno graditev in rabo objektov	**objekt dostopen vsem ljudem - objekt v javni rabi**
ZNAČILNOSTI ZA GRADBENO INŽENIRSKE OBJEKTE	
višina	
širina	
globina	**Po podatkih vzdolžnega profila vodovoda**
dolžina	**3818 m**
nosilni razpon	
bruto tlorisna površina	
bruto prostornina	
opis zmogljivosti (pretok, tlak, premer, napetost, PE ipd.)	**Cevovodi za pitno vodo profilov in dimenzij:** **- PE100 d125/102.2 mm (SDR11)** **- NL DN 100** *** PE100...polietilen visoke gostote** *** SDR11…nazivni tlak cevovoda znaša 16 bar** ***NL…duktilna (nodularna) litina**

GRADBENI INŽENIRSKI OBJEKT 2

rubriko dodati za vsak gradbeno inženirski objekt posebej

OSNOVNI PODATKI O GRADBENO INŽENIRSKEM OBJEKTU	
imenovanje objekta	**Vodohran Loka-predvideni**
kratek opis objekta	**Delno vkopan armirano betonski objekt, namenjen akumulaciji pitne vode za projektirano območje.**
v opisu objekta se navedejo podatki, pomembni za presojo mnenjedajalcev in upravnega organa	

klasifikacija po CC-SI	**22223 Vodni stolpi in vodnjaki**
glavni ali pripadajoči objekt	**pripadajoči objekt**
vrsta gradnje	**novogradnja - novozgrajen objekt**
zahtevnost objekta	**nezahteven**
razvrstitev glede na požarno zahtevnost	**požarno manj zahteven objekt**
razvrstitev glede na univerzalno graditev in rabo objektov	**objekt dostopen vsem ljudem - objekt v javni rabi**
ZNAČILNOSTI ZA GRADBENO INŽENIRSKE OBJEKTE	
višina	**Razvidno iz opažnega načrta vodoharna**
širina	**Razvidno iz opažnega načrta vodoharna**
globina	**Razvidno iz opažnega načrta vodoharna**
dolžina	**Razvidno iz opažnega načrta vodoharna**
nosilni razpon	**Razvidno iz opažnega načrta vodoharna**
bruto tlorisna površina	**Razvidno iz opažnega načrta vodoharna**
bruto prostornina	**Razvidno iz opažnega načrta vodoharna**
opis zmogljivosti (pretok, tlak, premer, napetost, PE ipd.)	**Skupni koristni volumen dveh pravokotnih vodnih celic znaša 2 x 45 m3 = 90 m3.**

GRADBENI INŽENIRSKI OBJEKT 3

rubriko dodati za vsak gradbeno inženirski objekt posebej

OSNOVNI PODATKI O GRADBENO INŽENIRSKEM OBJEKTU	
imenovanje objekta	**Izpustno-prezračevalni cevovod**
kratek opis objekta	**Izpustno-prezračevalni (kanalizacijski) cevovod za vzgonsko prezračevanje in izpust vode iz objekta VH Loka-predvideni**
v opisu objekta se navedejo podatki, pomembni za presojo mnenjedajalcev in upravnega organa	
klasifikacija po CC-SI	**22231 Cevovodi za odpadno vodo (kanalizacija)**
glavni ali pripadajoči objekt	**pripadajoči objekt**
vrsta gradnje	**novogradnja - novozgrajen objekt**
zahtevnost objekta	**manj zahteven**
razvrstitev glede na požarno zahtevnost	**požarno manj zahteven objekt**
razvrstitev glede na univerzalno graditev in rabo objektov	**objekt dostopen vsem ljudem - objekt v javni rabi**
ZNAČILNOSTI ZA GRADBENO INŽENIRSKE OBJEKTE	
višina	
širina	
globina	**Po podatkih vzdolžnega profila vodovoda**
dolžina	**PVC-UK DN 300 = 47 m in PVC-UK DN 110 = 99 m**
nosilni razpon	
bruto tlorisna površina	
bruto prostornina	
opis zmogljivosti (pretok, tlak, premer, napetost, PE ipd.)	**Profil in dimenzije cevi: PVC-UK DN 300 in PVC-UK DN 110**

GRADBENI INŽENIRSKI OBJEKT 4

rubriko dodati za vsak gradbeno inženirski objekt posebej

OSNOVNI PODATKI O GRADBENO INŽENIRSKEM OBJEKTU	
imenovanje objekta	**El. priključni kablovod za VH Loka-predvideni**
kratek opis objekta	**Energetski kablovod za priključitev objekta VH Loka-predvideni na elektro distribucijsko omrežje.**
v opisu objekta se navedejo podatki, pomembni za presojo mnenjedajalcev in upravnega organa	
klasifikacija po CC-SI	**22241 Lokalni (distribucijski) elektroenergetski vodi**
glavni ali pripadajoči objekt	**pripadajoči objekt**
vrsta gradnje	**novogradnja - novozgrajen objekt**
zahtevnost objekta	**nezahteven**
razvrstitev glede na požarno zahtevnost	**požarno manj zahteven objekt**

razvrstitev glede na univerzalno graditev in rabo objektov	**objekt dostopen vsem ljudem - objekt v javni rabi**
ZNAČILNOSTI ZA GRADBENO INŽENIRSKE OBJEKTE	
višina	
širina	
globina	**Minimalno 0,8 m.**
dolžina	**290 m**
nosilni razpon	
bruto tlorisna površina	
bruto prostornina	
opis zmogljivosti (pretok, tlak, premer, napetost, PE ipd.)	**E AY2Y J 4x70 mm2 + 2,5 RM mm2 0,6/1 kV**

Priloga 4C.1: SEZNAM ZEMLJIŠČ ZA GRADNJO

Vodovod Loka - Račica

SEZNAM A: OBJEKTI IN UREDITVE POVRŠIN

IZP, DGD, PZI, PID

zap. št.	parc. št.	št. kat. občine	katastrska občina	opomba -lastništvo
1.	**677/2**	**1364**	**Loka pri Zidanem Mostu**	**PRIVAT**
2.	**678/4**	**1364**	**Loka pri Zidanem Mostu**	**PRIVAT**
3.	**679/3**	**1364**	**Loka pri Zidanem Mostu**	**PRIVAT**
4.	**676/8**	**1364**	**Loka pri Zidanem Mostu**	**PRIVAT**
5.	**676/9**	**1364**	**Loka pri Zidanem Mostu**	**PRIVAT**
6.	**676/2**	**1364**	**Loka pri Zidanem Mostu**	**PRIVAT**
7.	**718/1**	**1364**	**Loka pri Zidanem Mostu**	**PRIVAT**
8.	**718/5**	**1364**	**Loka pri Zidanem Mostu**	**LJUDSKI ODBOR LOKA PRI Z.M.**
9.	**718/3**	**1364**	**Loka pri Zidanem Mostu**	**RS**
10.	**739**	**1364**	**Loka pri Zidanem Mostu**	**RS**
11.	**741**	**1364**	**Loka pri Zidanem Mostu**	**RS**
12.	**740**	**1364**	**Loka pri Zidanem Mostu**	**RS**
13.	**830/2**	**1364**	**Loka pri Zidanem Mostu**	**OBČINA SEVNICA**
14.	**746**	**1364**	**Loka pri Zidanem Mostu**	**PRIVAT**
15.	**749**	**1364**	**Loka pri Zidanem Mostu**	**PRIVAT**
16.	**767**	**1364**	**Loka pri Zidanem Mostu**	**PRIVAT**
17.	**757**	**1364**	**Loka pri Zidanem Mostu**	**PRIVAT**
18.	**758/1**	**1364**	**Loka pri Zidanem Mostu**	**REPUBLIKA SLOVENIJA**
19.	**759**	**1364**	**Loka pri Zidanem Mostu**	**REPUBLIKA SLOVENIJA**
20.	**544**	**1363**	**Loka pri Zidanem Mostu**	**PRIVAT**
21.	**546/1**	**1363**	**Radež**	**PRIVAT**
22.	**545/1**	**1363**	**Radež**	**PRIVAT**
23.	**545/5**	**1363**	**Radež**	**PRIVAT**
24.	**545/6**	**1363**	**Radež**	**PRIVAT**
25.	**1119**	**1363**	**Radež**	**JAVNO DOBRO**
26.	**550/2**	**1363**	**Radež**	**PRIVAT**
27.	**549/1**	**1363**	**Radež**	**PRIVAT**
28.	**550/1**	**1363**	**Radež**	**PRIVAT**
29.	**608**	**1363**	**Radež**	**PRIVAT**
30.	**1110**	**1363**	**Radež**	**JAVNO DOBRO**
31.	**609**	**1363**	**Radež**	**PRIVAT**
32.	**610**	**1363**	**Radež**	**PRIVAT**
33.	**613**	**1363**	**Radež**	**PRIVAT**
34.	**615/2**	**1363**	**Radež**	**PRIVAT**
35.	**614**	**1363**	**Radež**	**PRIVAT**
36.	**611/1**	**1363**	**Radež**	**PRIVAT**
37.	**612**	**1363**	**Radež**	**PRIVAT**
38.	**11/1**	**1363**	**Radež**	**PRIVAT**
39.	**14**	**1363**	**Radež**	**PRIVAT**
40.	**13**	**1363**	**Radež**	**PRIVAT**
41.	**11/2**	**1363**	**Radež**	**PRIVAT**
42.	**15**	**1363**	**Radež**	**PRIVAT**
43.	**11/3**	**1363**	**Radež**	**PRIVAT**
44.	**12**	**1363**	**Radež**	**PRIVAT**
45.	**21**	**1363**	**Radež**	**PRIVAT**

zap. št.	parc. št.	št. kat. občine	katastrska občina	opomba -lastništvo
46.	**1118/3**	**1363**	**Radež**	**JAVNO DOBRO, Upravljavec: MNViP; DRSV**
47.	**22**	**1363**	**Radež**	**PRIVAT**
48.	**745/7**	**1364**	**Loka pri Zidanem Mostu**	**PRIVAT**
49.	**745/6**	**1364**	**Loka pri Zidanem Mostu**	**PRIVAT**
50.	**826/6**	**1364**	**Loka pri Zidanem Mostu**	**REPUBLIKA SLOVENIJA**
51.	**826/5**	**1364**	**Loka pri Zidanem Mostu**	**OBČINA SEVNICA**
52.	**744**	**1364**	**Loka pri Zidanem Mostu**	**PRIVAT**
53.	**47/3**	**1364**	**Loka pri Zidanem Mostu**	**PRIVAT**
54.	**55/3**	**1364**	**Loka pri Zidanem Mostu**	**PRIVAT**

PRILOGA 1C

NASLOVNA STRAN NAČRTA

4 Načrt s področja strojništva
Načrt vodovoda

PODATKI O GRADNJI		
naziv gradnje		**VODOVOD LOKA - RAČICA**
kratek opis gradnje		**Z namenom povezati vodooskrbna podsistema Loka in Račica v skupni vodooskrbni sistem, je predvidena izgradnja 4 etap povezovalnih cevovodov za pitno vodo, v skupni dolžini 3818 m, in sicer:** **1. ČR Račica - VH Loka (predvideni):** **- vodovod PE d125 mm, dolžine 816 m** **2. VH Loka (predvideni) - VH Loka (obstoječi):** **- vodovod NL DN 100 mm, dolžine 471 m** **3. VH Loka obstoječi - zajetje Žirovnica:** **- vodovod NL DN 100 mm, dolžine 907 m in** **- vodovod PE d125 mm, dolžine 931 m** **4. VH Loka (predvideni) - Loka (center):** **- vodovod PE d125 mm, dolžine 693 m.** **Predvidena je tudi izgradnja novega vodohrana VH Loka, z akumulacijskim volumnom vodnih celic V= 90 m3. Objekt bo priključen na javno elektro distribucijsko omrežje.**
VRSTE GRADNJE	☑	**NOVOGRADNJA - NOVOZGRAJEN OBJEKT**
označiti vse ustrezne vrste gradnje	☐	**NOVOGRADNJA - PRIZIDAVA**
	☐	**REKONSTRUKCIJA**
	☐	**SPREMEMBA NAMEMBNOSTI**
	☐	**ODSTRANITEV CELOTNEGA OBJEKTA**
	☐	**LEGALIZACIJA**
	☐	**MANJŠA REKONSTRUKCIJA**
PODATKI O PROJEKTNI DOKUMENTACIJI		
vrsta dokumentacije		**PZI (projektna dokumentacija za izvedbo gradnje)**
številka projekta		**2501-SE/V/072**
PODATKI O NAČRTU		
strokovno področje načrta		**4. Načrt strojnih instalacij**
naziv načrta		**Načrt vodovoda**
številka načrta		**2501-SE/V/072-PZI**
datum izdelave		**januar 2025**
datum spremembe		**-**
PODATKI O PROJEKTANTU NAČRTA		
projektant načrta (naziv družbe)		**Vodaprojekt Andrej Sotelšek s.p.**
naslov		**Černelčeva cesta 3, 8250 Brežice**
odgovorna oseba projektanta načrta		**Andrej Sotelšek, direktor**
podpis odgovorne osebe projektanta načrta		Projektiranje | Svetovanje | Inženiring Vodaprojekt Andrej Sotelšek s.p. direktor
PODATKI O IZDELOVALCU NAČRTA		
ime in priimek pooblaščenega arhitekta, pooblaščenega inženirja		**Andrej Sotelšek, diplomirani inženir strojništva**
identifikacijska številka		**IZS S-1571**

podpis pooblaščenega arhitekta, pooblaščenega inženirja



PRILOGA 2C

IZJAVA PROJEKTANTA NAČRTA IN POOBLAŠČENEGA STOKOVNJAKA, KI JE IZDELAL NAČRT V PZI IN PID

PROJEKTANT NAČRTA	
projektant načrta (naziv družbe)	**Vodaprojekt Andrej Sotelšek s.p.**
naslov	**Černelčeva cesta 3, 8250 Brežice**
odgovorna oseba projektanta načrta	**Andrej Sotelšek, direktor**

IN POOBLAŠČENI STROKOVNJAK, KI JE IZDELAL NAČRT	
pooblaščeni strokovnjak	**Andrej Sotelšek, diplomirani inženir strojništva**

IZJAVLJAVA:

da načrt

vrsta dokumentacije	**PZI (projektna dokumentacija za izvedbo gradnje)**
strokovno področje načrta	
naziv načrta	
številka načrta	
datum izdelave	

upošteva relevantne predpise in druge normativne dokumente ter da so upoštevane ustrezne bistvene in druge zahteve.

pooblaščeni strokovnjak	**Andrej Sotelšek, diplomirani inženir strojništva**
identifikacijska številka	**IZS S-1571**
podpis pooblaščenega strokovnjaka	
odgovorna oseba projektanta načrta	**Andrej Sotelšek, direktor**
podpis odgovorne osebe projektanta načrta	

Projekt: Vodovod Loka - Račica
Številka projekta: 2501-SE/V/072

Načrt: Načrt strojnih instalacij
Številka načrta: 2501-SE/V/072-PZI
Faza: PZI

4.0.3 KAZALO VSEBINE PZI PROJEKTNE DOKUMENTACIJE

Skladno s peto (5) alinejo 11. člena Pravilnika o projektni in drugi dokumentaciji ter obrazcih pri graditvi objektov (Uradni list RS, št. 30/2023), se lahko zbirni načrt združi z načrtom, ki je osnova za izdelavo zbirnega načrta, pri čemer se zbirno tehnično poročilo združi s tehničnim poročilom tega načrta.

OBRAZCI ZBIRNEGA NAČRTA

1A	Naslovna stran projektne dokumentacije
1B	Udeleženi strokovnjaki pri projektiranju
2B	Izjava projektanta in vodje projektiranja v PZI
3	Kazalo projekta
4A	Splošni podatki o gradnji
4B	Podatki o stavbah, gradbeno inženirskih objektih in zunanji ureditvi
4C	Podatki o zemljiščih

OBRAZCI PZI NAČRTA STROJNIH INSTALACIJ

4.0.1C	Naslovna stran načrta
4.0.2C	Izjava projektanta načrta in pooblaščenega strokovnjaka, ki je izdelal načrt v PZI in PID
4.0.3	Kazalo načrta

TEHNIČNO POROČILO, MNENJA, PODATKI O ZAKOLIČBAH

4.0.5	Mnenja na projekt (elektronska oblika)
4.0.6	Presoja vplivov na okolje - predhodni postopek in sklep (elektronska oblika)
4.0.7	Mnenje geomehanika (elektronska oblika)
4.0.8	Tehnično poročilo (priloge v elektronski obliki)
4.0.9	Zakoličbeni podatki

LOKACIJSKI IN TEHNIČNI PRIKAZI

4.1	Pregledna situacija
4.2.0	Gradbena situacija - vodovod; zbirni pregled gradbenih situacij
4.2.1	Gradbena situacija - vodovod; predvideno stanje; M 1:500
4.2.2	Gradbena situacija - vodovod; predvideno stanje; M 1:500
4.2.3	Gradbena situacija - vodovod; predvideno stanje; M 1:500
4.2.4	Gradbena situacija - vodovod; predvideno stanje; M 1:500
4.2.5	Gradbena situacija - vodovod; predvideno stanje; M 1:500
4.2.6	Gradbena situacija - vodovod; predvideno stanje; M 1:500
4.2.7	Gradbena situacija - vodovod; predvideno stanje; M 1:500
4.2.8	Gradbena situacija - vodovod; predvideno stanje; M 1:500
4.2.9	Gradbena situacija - vodovod; predvideno stanje; M 1:500
4.2.10	Gradbena situacija - vodovod; predvideno stanje; M 1:500
4.2.11	Gradbena situacija - vodovod; predvideno stanje; M 1:500
4.3.1	Vzdolžni profil vodovoda - etapa 1.1: T1 do T61
4.3.2	Vzdolžni profil vodovoda - etapa 1.1: T62 do T77
4.3.3	Vzdolžni profil vodovoda - etapa 1.2: V1 do V48
4.3.4	Vzdolžni profil vodovoda - etapa 1.2: V48 do V52
4.3.5	Vzdolžni profil vodovoda - etapa 1.3: V53 do V88
4.3.6	Vzdolžni profil vodovoda - etapa 1.3: V88 do V136

4.3.7	Vzdolžni profil vodovoda - etapa 1.3: V136 do V192
4.3.8	Vzdolžni profil vodovoda - etapa 1.3: V193 do V233
4.3.9	Vzdolžni profil vodovoda - etapa 1.3: V233 do V252
4.3.10	Vzdolžni profil vodovoda - etapa 1.4: L1 do L25
4.3.11	Vzdolžni profil vodovoda - etapa 1.4: L25 do L55
4.4.1	Vodohran Loka: ureditvena situacija
4.4.2	Vodohran Loka: gradbena situacija
4.4.3	Vodohran Loka: opažni načrt; tlorisi
4.4.4	Vodohran Loka: opažni načrt; prerezi
4.4.5	Vodohran Loka: strojno montažni načrt; tloris spodnje etaže
4.4.6	Vodohran Loka: strojno montažni načrt; tloris zgornje etaže
4.4.7	Vodohran Loka: strojno montažni načrt; prerez 1-1
4.4.8	Vodohran Loka: strojno montažni načrt; prerez 2-2
4.4.9	Vodohran Loka: strojno montažni načrt; prerez 3-3
4.4.10	Vodohran Loka: strojno montažni načrt; prerez 4-4
4.5.1	Zbiralnik na zajetju Žirovnica: ureditev zbirnega jaška
4.6	Obstoječi vodohran Loka: preureditev strojnih instalacij
4.7.1	Obstoječe črpališče Račica: strojno montažni načrt: tloris spodnje in zgornje etaže
4.7.2	Obstoječe črpališče Račica: strojno montažni načrt: prerezi
	MONTAŽNE SHEME
4.8.1	Shematski prikaz hidravličnih povezav in telemetrije
	DETAJLI
4.9.1	Detajl prečkanja Račičanskega potoka na zemljiščih s parc. št. 676/8 in 679/3, obe k.o. Loka pri. Zid. Mostu
4.9.2	Detajl prečkanja Žirovniškega potoka na zemljišču s parc. št. 758/1, k.o. Loka pri Zid. Mostu
4.9.3	Detajl prečkanja Žirovniškega potoka na zemljišču s parc. št. 11/1, k.o. Radež
4.9.4	Detajl prečkanja žirovniškega potoka na zemljišču s parc. Št. 22, k.o. Loka pri Zid. Mostu
4.9.5	Prečni prerezi
4.9.6	Prečni prerez pri vzporednem poteku vodovoda in EL. NN. priključnega kablovoda
4.9.7	Tipski detajl sanacije prekopa asfaltnega vozišča
4.9.8	Detajl zaščite energetskega kablovoda nazivne napetosti 1 kV - 35 kV pri križanju s predvidenim vodovodom
4.9.9	Detajl križanja vodovod in TK vodov
4.9.10	Zračnik na objektu FI 200 TIP ZR-200/2000

DOKUMENT JE ELEKTRONSKO PODPISAN!
Podpisnik: Vesna Kolar Planinšič
Izdajatelj certifikata: SI-PASS-CA
Številka certifikata: 063A879E0000000057517
Potek veljavnosti: 21. 12. 2025
Čas podpisa: 24. 01. 2023 15:52
Št. dokumenta: 35431-14/2023-2550-2

REPUBLIKA SLOVENIJA
MINISTRSTVO ZA OKOLJE IN PROSTOR

26. 01. 2023

Dunajska cesta 48, 1000 Ljubljana

T: 01 478 70 00
F: 01 478 74 25
E: gp.mop@gov.si
www.mop.gov.si

Številka: 35431-14/2023-2550-2
Datum: 23. 1. 2023

Ministrstvo za okolje in prostor izdaja na podlagi 38.a člena Zakona o državni upravi (Uradni list RS, št. 113/05 – uradno prečiščeno besedilo, 89/07 – odl. US, 126/07 – ZUP-E, 48/09, 8/10 – ZUP-G, 8/12 – ZVRS-F, 21/12, 47/13, 12/14, 90/14, 51/16, 36/21, 82/21, 189/21 in 153/22) in devetega odstavka 90. člena Zakona o varstvu okolja (Uradni list RS, št. 44/22) v upravni zadevi izvedbe predhodnega postopka za nameravani poseg: Gradnja vodovoda Loka - Račica, nosilki nameravanega posega Občini Sevnica, Glavni trg 19A, 8290 Sevnica, ki jo po pooblastilu župana Srečka Ocvirka zastopa Komunala d.o.o., Sevnica, Naselje heroja Maroka 17, 8290 Sevnica, naslednji

S K L E P

1. Vloga nosilke nameravanega posega Občine Sevnica, Glavni trg 19A, 8290 Sevnica, za izvedbo predhodnega postopka za nameravani poseg: Gradnja vodovoda Loka - Račica, na zemljiščih v k.o. 1364 Loka pri Zidanem mostu in v k.o. 1363 Radež, ki se vodi pod številko upravne zadeve 35431-14/2023-2550, se zavrže.

2. V tem postopku stroški niso nastali.

O b r a z l o ž i t e v:

Ministrstvo za okolje in prostor, Direktorat za okolje (v nadaljevanju: ministrstvo), je dne 4. 1. 2023 s strani nosilke nameravanega posega Občine Sevnica, Glavni trg 19A, 8290 Sevnica, ki jo po pooblastilu župana Srečka Ocvirka zastopa Komunala d.o.o., Sevnica, Naselje heroja Maroka 17, 8290 Sevnica (v nadaljevanju: nosilka nameravanega posega), prejelo vlogo za izvedbo predhodnega postopka za nameravani poseg: Gradnja vodovoda Loka – Račica, na zemljiščih v 1364 Loka pri Zidanem mostu in v k.o. 1363 Radež, v skladu z 90. členom Zakona o varstvu okolja (Uradni list RS, št. 44/22, v nadaljevanju ZVO-2).

K vlogi je nosilka nameravanega posega priložila:
- Izpolnjen obrazec zahteve za začetek predhodnega postopka z dne 4. 1. 2023;
- Pooblastilo za zastopanje z dne 6. 1. 2022;
- Pregledna situacija v merilu 1:5000;
- Odločba o podaljšanju vodnega dovoljenja št. 35527-153/2020-1 z dne 14. 4. 2021, Ministrstvo za okolje in prostor, Direkcija za vode, Hajdrihova 28c, 1000 Ljubljana;
- Odločba o podaljšanju vodnega dovoljenja št. 35527-161/2020-2 z dne 5. 5. 2021, Ministrstvo za okolje in prostor, Direkcija za vode, Hajdrihova 28c, 1000 Ljubljana.

V skladu s prvim odstavkom 90. člena ZVO-2 mora nosilec nameravanega posega v okolje iz tretjega odstavka 89. člena tega zakona od ministrstva zahtevati, da ugotovi, ali je za nameravani poseg treba izvesti presojo vplivov na okolje in pridobiti okoljevarstveno soglasje.

V devetem odstavku 90. člena ZVO-2 je določeno, da ministrstvo v primeru, da nosilec nameravanega posega vloži vlogo za izvedbo predhodnega postopka za nameravani poseg, ki ni poseg iz predpisa iz četrtega odstavka 89. člena tega zakona, vlogo s sklepom zavrže in utemelji razloge za tako odločitev. Za vlogo iz prejšnjega stavka se ne uporabljajo določbe iz sedmega odstavka tega člena.

Na podlagi pregleda vloge za izvedbo predhodnega postopka je ministrstvo ugotovilo, kot tudi izhaja iz 1. točke izreka tega sklepa, da **za nameravani poseg ni potrebno izvesti niti predhodnega postopka niti izvesti postopka presoje vplivov na okolje (in pridobiti okoljevarstvenega soglasja), zato je potrebno vlogo zavreči.**

Razlogi za zavržbo so naslednji:

Obveznost izvedbe predhodnega postopka za posege iz četrtega odstavka 89. člena ZVO-2 se ugotavlja v skladu z Uredbo o posegih v okolje, za katere je treba izvesti presojo vplivov na okolje (Uradni list RS, št. 51/14, 57/15, 26/17, 105/20 in 44/22-ZVO-2).

Uredba o posegih v okolje, za katere je treba izvesti presojo vplivov na okolje v točki E Okoljska infrastruktura, E.II Upravljanje voda in oskrba s pitno vodo, E.II.5 Priloge 1 določa, da je predhodni postopek obvezen, kadar gre za akvadukte[30] in daljinske vodovode[31] dolžine vsaj 10 km in pretoka najmanj 150 l/s. Ob tem je v opombi 30 navedeno: umetno urejeni vodotoki za prenos vode na velike razdalje po cevah, jarkih, kanalih in tunelih (CC-SI 21530) in pod opombo 31: CC-SI 22120.

Predmet nameravanega posega je rekonstrukcija obstoječega primarnega cevovoda NL DN 100 v dolžini 3.000 m med obstoječim zajetjem Žirovnica ter naseljem Loka. Nad naseljem Loka se bo zgradil nov vodohran Loka s prostornino 90 m^3, na zemljišču v k.o. 1364 Loka pri Zidanem mostu s parc. št. 746. Prav tako je predvidena izgradnja vodovoda med vodohranom Loka in obstoječim vodnim virom, izvir Rečica, na zemljišču v k.o. 1364 Loka pri Zidanem mostu s parc. št. 678/4, cevovod NL DN 100 v dolžini 750 m.

Načrtovani vodovod se glede na predložene podatke po klasifikaciji CC-SI uvršča med 22221 Lokalni cevovodi za pitno vodo in cevovodi za tehnološko vodo in ne med daljinske vodovode.

Ministrstvo je na podlagi proučitve zahteve nosilke nameravanega posega ugotovilo, da je v konkretnem primeru nosilka nameravanega posega vložila zahtevo za poseg: Gradnja vodovoda Loka - Račica, za katerega na podlagi citirane uredbe, ni treba izvesti predhodnega postopka, saj v obravnavanem primeru ne gre za daljinski vodovod.

Ministrstvo je na podlagi proučitve zahteve nosilke nameravanega posega ugotovilo, da se nameravani poseg ne uvršča med posege iz priloge 1 Uredbe o posegih v okolje, za katere je treba izvesti presojo vplivov na okolje.

Glede na zgoraj navedeno določila Uredbe o posegih v okolje, za katere je treba izvesti presojo vplivov na okolje tako za nosilko nameravanega posega ne veljajo. Nosilka nameravanega posega namreč v svoji vlogi zahteva priznanje določene pravice ali pravne koristi, ki ji skladno z materialnimi predpisi, torej skladno z Uredbo o posegih v okolje, za katere je treba izvesti presojo vplivov na okolje ne pripada, saj se nameravani poseg ne uvršča med posege, za katere je treba izvesti bodisi predhodni postopek, bodisi postopek presoje vplivov na okolje, zaradi česar ni

pravne podlage za uvedbo predhodnega postopka. Zato je bilo skladno z devetim odstavkom 90. člena ZVO-2 odločeno, kot izhaja iz 1. točke izreka tega sklepa.

V skladu z določbami petega odstavka 213. člena v povezavi s 118. členom Zakona o splošnem upravnem postopku (Uradni list RS, št. 24/06 – ZUP-UPB2, 105/06 – ZUS-1, 126/07, 65/08, 8/10, 82/13, 175/20-ZIUOPDVE in 3/22-ZDeb, v nadaljevanju ZUP) je bilo potrebno v izreku tega sklepa odločiti tudi o stroških postopka. Glede na to, da v tem postopku stroški niso nastali, je bilo odločeno, kot izhaja iz 2. točke izreka tega sklepa.

ZUP v prvem odstavku 258. člena določa, da je pritožba zoper sklep dovoljenja samo takrat, kadar je z zakonom izrecno tako določeno. Tak sklep mora biti izrecno obrazložen in vsebovati tudi pouk o pravnem sredstvu.
Ker ZVO-2 možnosti pritožbe zoper ta sklep ne določa, pritožba ni dovoljena, mogoče pa je začeti upravni spor.

Pouk o pravnem sredstvu:
Zoper ta sklep ni pritožbe, pač pa je dovoljen upravni spor z vložitvijo tožbe na Upravno sodišče Republike Slovenije v roku 30 dni od vročitve sklepa. Tožbo se vloži neposredno pri pristojnem sodišču ali pošlje po pošti.

Ta upravni akt je bil izdan kot fizična kopija dokumenta v elektronski obliki. V skladu z drugim odstavkom 65.b člena Uredbe o upravnem poslovanju (Uradni list RS, št. 9/18, 14/20, 167/20, 172/21, 68/22 in 89/22) vas seznanjamo, da lahko zahtevate, da se vam pošlje izvirnik dokumenta na elektronski naslov ali potrdi skladnost kopije dokumenta z izvirnikom. Uveljavljanje te zahteve ne vpliva na vaš pravni položaj oziroma tek roka, ki je začel teči z vročitvijo kopije.

Postopek vodila:

mag. Irena Lapuh
sekretarka

mag. Vesna Kolar Planinšič
vodja Sektorja za okoljske presoje

Vročiti:

- Pooblaščencu nosilke nameravanega posega: Komunala d.o.o., Sevnica, Naselje heroja Maroka 17, 8290 Sevnica (za nosilko nameravanega posega: Občina Sevnica, Glavni trg 19A, 8290 Sevnica) – osebno.

29. 02. 2024

Dostopovna omrežja, Operativa
TKO osrednja Slovenija
Podbevškova ulica 17, 8000 Novo Mesto

TelekomSlovenije

09292024022700308

JP KOMUNALA D. O. O. SEVNICA
NASELJE HEROJA MAROKA 17

8290 SEVNICA

Številka: 128883 - NM/96-SH
Vaš znak: 2212-SE/V/45
Datum: 27.2.2024

Vlagatelj:	JP KOMUNALA D. O. O. SEVNICA, NASELJE HEROJA MAROKA 17, 8290 SEVNICA
Investitor:	OBČINA SEVNICA, GLAVNI TRG 19A, 8290 SEVNICA
Objekt:	VODOVOD LOKA - RAČICA
Lokacija objekta:	LOKA PRI ZIDANEM MOSTU, Občina: SEVNICA
k.o.: PO TRASI	Parc. št.: PO TRASI

Telekom Slovenije, d.d., Cigaletova ulica 15, 1000 Ljubljana (v nadaljevanju: Telekom Slovenije), izdaja na podlagi Gradbenega zakona (Uradni list RS, št. 199/21 s spremembami in dopolnitvami) in Zakona o elektronskih komunikacijah (Uradni list RS, št. 130/22; v nadaljevanju: ZEKom-2), na zahtevo vlagatelja, naslednje:

MNENJE K PROJEKTNI DOKUMENTACIJI št.: 128883- NM/96-SH

Projekt št.: 2212-SE/V/45, izdelovalca JP Komunala d. o. o. Sevnica, za objekt: VODOVOD LOKA - RAČICA je izdelan v skladu s predhodno izdanimi projektnimi pogoji št.: 117180 - NM/78-SH.

Najmanj 30 dni pred pričetkom del, je zaradi točnega dogovora glede zakoličbe in zaščite elektronsko komunikacijskega omrežja, terminske uskladitve in nadzora nad izvajanjem del, investitor oziroma izvajalec o tem dolžan obvestiti odgovornega skrbnika Telekoma Slovenije ter mu dostaviti en izvod PZI z popisi in izdelanimi detalji križanj in vzporednih potekov z TK omrežjem. Obvezna prisotnost našega predstavnika pri izvedbi križanja in pred zasutjem kanala nad traso TK kabla. Po končani gradnji nam je potrebno dostaviti 1 izvod PID ter povabiti našega predstavnika na tehnični pregled objekta.

Mnenje k projektni dokumentaciji velja eno leto od dneva njegove izdaje.

Kontaktna oseba Telekoma Slovenije:
- Pikš Samo, tel.: 03 428 3427, e-pošta: samo.piks@telekom.si

Pripravil:
Srečko Hudoklin

Žig: TelekomSlovenije, 148, d.d.

Vodja TKO osrednja Slovenija:
Igor Kern

V vednost: naslov, arhiv

23. 02. 2024

Elektro Ljubljana

podjetje za distribucijo električne energije, d. d.
Slovenska cesta 56, SI-1000 Ljubljana

ELEKTRO LJUBLJANA d.d. za distribucijskega operaterja na osnovi 465. člena Energetskega zakona (Ur.l. RS, št. 60/19 - uradno prečiščeno besedilo, 65/20, 158/20 - ZURE, 121/21 - ZSROVE, 172/21 - ZOEE) in 43. člena Gradbenega zakona (Ur.l. RS, št. 199/21) ter na podlagi vloge z dne **12. 2. 2024** izdaja

JAVNO PODJETJE KOMUNALA D.O.O.
SEVNICA
NASELJE HEROJA MAROKA 17

8290 SEVNICA

MNENJE K PROJEKTU št. 1397086 (9187/24/GK/NR)

K dokumentaciji: DGD, št. 2212-SE/V/45, januar 2024
Izdelovalec projekta: JAVNO PODJETJE KOMUNALA D.O.O. SEVNICA, NASELJE HEROJA MAROKA 17, 8290 SEVNICA
Za objekt: VODOVOD - odsek Loka - Račica
Investitor: OBČINA SEVNICA, GLAVNI TRG 19A, 8290 SEVNICA

Katastrska občina	Parcelne številke
1363 - RADEŽ	po projektu
1364 - LOKA PRI ZIDANEM MOSTU	po projektu

V postopku izdaje mnenja je bilo ugotovljeno, da se strinjamo z nameravano gradnjo in da so upoštevani pogoji iz:
Projektnih pogojev št.: 1397086, izdanih dne 27. 2. 2023

To mnenje k projektu velja eno leto od dneva izdaje!

Trbovlje, 20. 2. 2024

Pripravil/-a:
Nataša Razgoršek

ELEKTRO LJUBLJANA D. D. LJUBLJANA 0001-IS SLOVENSKA CESTA 56 2/5

Direktor DE TRBOVLJE:
Darko Krnjak

Poslano:
- JAVNO PODJETJE KOMUNALA D.O.O. SEVNICA, NASELJE HEROJA MAROKA 17, 8290 SEVNICA
- Arhiv

01. 03. 2024

REPUBLIKA SLOVENIJA
MINISTRSTVO ZA NARAVNE VIRE IN PROSTOR

DIREKCIJA REPUBLIKE SLOVENIJE ZA VODE

Sektor območja spodnje Save

Novi trg 9, 8000 Novo mesto

T: 07 391 76 20
E: gp.drsv-nm@gov.si
www.dv.gov.si

Številka: 35508-1022/2024-6
Datum: 27. 2. 2024

Direkcija Republike Slovenije za vode (v nadaljevanju: DRSV), izdaja na podlagi petega odstavka 141. člena Gradbenega zakona (Ur. l. RS, št. 199/21; v nadaljevanju: GZ-1) in 153. člena Zakona o vodah (Ur. l. RS, št., št. 67/02, 2/04-ZZdrI-A, 41/04-ZVO-1, 57/08, 57/12, 100/13, 40/14, 56/15 in 65/20; v nadaljevanju: ZV-1), na zahtevo, ki jo je vložila investitorica, Občina Sevnica, Glavni trg 19a, 8290 Sevnica, ki jo po pooblastilu zastopa Komunala Sevnica d.o.o., Naselje heroja Maroka 17, 8290 Sevnica (v nadaljevanju: pooblaščenec), naslednje

M N E N J E

o sprejemljivosti gradnje z vidika upravljanja z vodami

Gradnja vodovoda Loka - Račica na zemljiščih s parc. št. 745/1, 757, 718/1, 678/4, 745/4, 745/1, 47, 677/2, 830/2, 826/5, 676/9, 676/8, 676/2, 759, 758/1, 830/1, 740, 741, 739, 718/3, 744, 679/3, 744, 55/3, k.o. 1364 - LOKA PRI ZIDANEM MOSTU in parc. št. 14, 11/1, 614, 545/2, 550/1, 549/1, 550/2, 545/6, 545/5, 545/1, 544, 546/1, 1118/3, 1119, 611/1, 612, 1275, 1274, 613, 610, 609, 608, 629/2, 614, k.o. 1363 - RADEŽ, v občini Sevnica, na podlagi dokumentacije:

- DGD: "Vodovod Loka - Račica", št. proj. 2212-SE/V/45, datum: januar 2024, projektant: JP Komunala Sevnica d.o.o.,
- Geološko – geomehansko poročilo o ogledu načrtovane trase vodovoda: "Vodovod Loka – Račica", V občini Sevnica, Arh.št.: 015/2023-ML (GGP), datum: 30. 11. 2023, izdelal: GEOSTERN d.o.o., Boga vas 2, 1286 Šentvid pri Stični,
- Odločba o podaljšanju vodnega dovoljenja, št. 35527-153/2020-2 z dne 14. 4. 2021,
- Odločba o podaljšanju vodnega dovoljenja, št. 35527-161/2020-2 z dne 5. 5. 2021,

je z vidika upravljanja z vodami **sprejemljiva**, ob upoštevanju naslednjih pogojev:

1. Predvidene posege je potrebno izvajati v skladu s priloženo dokumentacijo.
2. Zemljišča na katerih je predviden poseg se nahajajo na območju varstvenih pasov varovanja pitne vode v občini Sevnica. Pri gradnji in uporabi predmetne infrastrukture je potrebno upoštevati določila in omejitve iz Odloka o varstvenih pasovih vodnih virov na območju občine Sevnica (Uradni list SRS, št. 43/87) in Odloka o spremembi in dopolnitvi odloka o varstvenih pasovih vodnih virov na območju občine Sevnica (Uradni list RS, št. 16/91).
3. Za poseg na vodno zemljišče vodotoka Žirovniški potok s parc. št. 1110, k.o. 1363-RADEŽ, ki je v lasti Republike Slovenije, je potrebno pridobiti služnostno pravico.
4. V času izvajanja posegov je stranka dolžna zagotoviti varnostne ukrepe in tako organizacijo na gradbišču, da bo preprečeno onesnaženje voda in izlitje nevarnih tekočin na prosto.
5. Po končanju del je potrebno odstraniti vse postavljene provizorije in pomožne objekte ter odstraniti vse ostanke začasnih deponij. Vse z gradnjo prizadete površine je potrebno sanirati in krajinsko ustrezno urediti oziroma vzpostaviti prvotno stanje.

6. Prepovedano je odlaganje viškov zemeljskega in drugih materialov v struge, na brežine in priobalna zemljišča bližnjih vodotokov in odvodnikov ter nekontrolirano po terenu.

Mnenje preneha veljati, če v dveh letih od dneva, ko je bilo izdano, ni bila vložena zahteva za izdajo gradbenega dovoljenja.

Obrazložitev:

Investitorica, Občina Sevnica, Glavni trg 19a, 8290 Sevnica, je dne, 12. 2. 2024, po pooblaščencu podala zahtevo za izdajo mnenja o sprejemljivosti gradnje vodovoda Loka - Račica z vidika upravljanja z vodami.

V 16. točki 3. člena GZ-1 je določeno, da je mnenjedajalec državni organ, občina ali nosilec javnega pooblastila, ki na področju varstva okolja, ohranjanja narave, varstva kulturne dediščine, varstva voda, prostora, jedrske in sevalne varnosti, kmetijstva in gozdov, obrambe, carinskega in mejnega nadzora, varovanja prometne, komunalne in energetske infrastrukture, rudarstva in drugih področij, če je to določeno v zakonu, da mnenje k dokumentaciji za pridobitev gradbenega dovoljenja glede sprejemljivosti nameravane gradnje z vidika njegovih pristojnosti. V prvem odstavku 141. člena GZ-1 je določeno, da se do uskladitve posebnih predpisov soglasja, dovoljenja ali druge oblike odobritve nameravane gradnje (v nadaljnjem besedilu: odobritve), izdane za potrebe postopka izdaje gradbenega dovoljenja, štejejo za mnenja v skladu s tem zakonom, s čimer je izpolnjena obveznost pridobitve odobritve po posebnem predpisu. Med drugim, je glede na določila 3. točke drugega odstavka 141. člena GZ-1 taka odobritev tudi vodno soglasje na podlagi 150. do 153.a člena ZV-1. V petem odstavku 141. člena GZ-1 pa je določeno, da do uskladitve predpisov, ki urejajo vode, s tem zakonom izdaja mnenje iz 3. točke drugega odstavka tega člena DRSV. Skladno z določili četrtega odstavka 43. člena GZ-1 se v mnenju mnenjedajalec opredeli glede skladnosti dokumentacije za pridobitev gradbenega dovoljenja s predpisi iz svoje pristojnosti.

Glede na navedeno se mnenja izdaja skladno z določili ZV-1 in 43. člena GZ-1.

V 150. členu ZV-1 je tako določeno, da se poseg v prostor, ki bi lahko trajno ali začasno vplival na vodni režim ali stanje voda, lahko izvede samo na podlagi vodnega soglasja.

DRSV, Sektor območja spodnje Save, k predmetni gradnji ni izdal projektnih pogojev.

Predmet posega je povezati vodooskrbna podsistema Loka in Račica v skupni vodooskrbni sistem. Predvidena je izgradnja 4 etap povezovalnih cevovodov za pitno vodo, v skupni dolžini 3788 m, in sicer:

1. ČR Račica - VH Loka (predvideni):
   - vodovod PE d125 mm, dolžine 808 m
2. VH Loka (predvideni) - VH Loka (obstoječi):
   - vodovod NL DN 100 mm, dolžine 459 m
3. VH Loka obstoječi - zajetje Žirovnica:
   - vodovod NL DN 100 mm, dolžine 905 m in
   - vodovod PE d125 mm, dolžine 931 m
4. VH Loka (predvideni) - Loka (center):
   - vodovod PE d125 mm, dolžine 685 m.

Predvidena je tudi izgradnja novega vodohrana VH Loka, z akumulacijskim volumnom vodnih celic V= 90 m^3. Objekt bo priključen na elektro distribucijsko omrežje. Iz vodohrana Loka se meteorne vode in »praznotok« odvedejo v vodotok Žirovnica.

Na podlagi v izreku navedene dokumentacije in vpogleda v Vodni kataster je bilo ugotovljeno, da se predvidena gradnja nahaja na varstvenem območju varovanja pitne vode, kjer je obravnavani poseg, pod zgoraj navedenimi pogoji, možen ter na erozijskem območju, kjer veljajo zahtevni zaščitni ukrepi. Vlogi je priloženo geološko-geomehansko poročilo. Trasa

vodovoda dvakrat prečka vodotok Žirovniški potok, enkrat njegov pritok in enkrat Račičanski potok. Prečkanja se izvedejo s prekopom.

Za posege na vodno zemljišče vodotoka Žirovniški potok s parc. št. 1110, k.o. 1363-RADEŽ, v lasti Republike Slovenije mora stranka skleniti pogodbo o ustanovitvi služnosti po določilih Stvarnopravnega zakonika (UR. l. RS, št. 87/2002-SPZ). Pogodba služi kot dokazilo o pravici graditi na vodnem in priobalnem zemljišču, ki je v lasti države.

Ob upoštevanju v izreku navedenih pogojev DRSV meni, da je gradnja skladna z ZV-1 in na njegovi podlagi izdanimi podzakonskimi predpisi.

Skladno z dvanajstim odstavkom 153. člena ZV-1 v povezavi s prvim odstavkom 141. člena GZ-1 mnenje preneha veljati, če v dveh letih od dneva, ko je bilo izdano, ni bila vložena zahteva za izdajo gradbenega dovoljenja.

Glede na navedeno DRSV meni, da je gradnja na podlagi predložene dokumentacije, z vidika upravljanja z vodami, sprejemljiva.

Pripravila:

Nika Pugelj, univ. dipl. geogr.
višja svetovalka I

Vodja sektorja območja spodnja Sava:

Alenka Kotar, univ. dipl. inž. grad.

Vročiti:
1. Komunala Sevnica d.o.o., Naselje heroja Maroka 17, 8290 Sevnica – priporočeno in po e-pošti (komunala.sevnica@siol.net)

Vložiti:
1. Vodna knjiga

ZAVOD REPUBLIKE SLOVENIJE
ZA VARSTVO NARAVE

OBMOČNA ENOTA CELJE

Vodnikova ulica 3 | 3000 Celje
T 03 42 60 343
E zrsvn.oece@zrsvn.si
www.zrsvn.si

Številka: 3562-0392/2023-4
Datum: 26. 2. 2024

JAVNO PODJETJE KOMUNALA d.o.o. Sevnica
Naselje heroja Maroka 17

8290 Sevnica

Zadeva: ***Vodovod Loka – Račica*** **– strokovno mnenje v postopku pridobitve gradbenega dovoljenja**

Z vlogo z dne 12.2.2024, prejeto istega dne po elektronski pošti, ste zaprosili naslovni zavod za strokovno mnenje na projektne rešitve za gradnjo objekta: »Vodovod Loka – Račica«, št. projekta 2212-SE/V/45, investitorja Občina Sevnica.

Vlogi ste priložili:

- Pooblastilo investitorja;
- Kopijo vodnih dovoljenj;
- Geološko-geomehansko poročilo;
- DGD projektno dokumentacijo, št. projekta 2212-SE/V/45, januar 2024, izdelovalca JP Komunala Sevnica d.o.o., s Tehničnim poročilom in grafičnimi prilogami.

Strokovno mnenje izdajamo v povezavi s 141. členom Gradbenega zakona (Uradni list RS, št. 199/21 in 105/22 – ZZNŠPP; v nadaljevanju: Gradbeni zakon) na podlagi določil 105. člena Zakona o ohranjanju narave (Uradni list RS, št. 96/04 – uradno prečiščeno besedilo, 61/06 – ZDru-1, 8/10 – ZSKZ-B, 46/14, 21/18 – ZNOrg, 31/18, 82/20, 3/22 – ZDeb, 105/22 – ZZNŠPP in 18/23 – ZDU-1O; v nadaljevanju: ZON in skladno s 43. členom Gradbenega zakona.

Opis posega

Predvidena je rekonstrukcija obstoječega cevovoda med zajetjem Žirovnica na zemljišču s parc. št. 22, k.o. 1363 – Radež, ter naseljem Loka v dolžini 2.295 m. Nad naseljem Loka je predviden nov vodohran na zemljišču s parc. št. 746, k.o. 1364 - Loka pri Zidanem Mostu. Predvidena je izgradnja cevovoda med novim vodohranom Loka in obstoječim vodnim virom: Izvir Račica. Ob tem vodnem viru je že zgrajeno črpališče, ki se preuredi za črpanje vode v predvideni vodohran Loka.

Trasa predvidenega cevovoda v daljšem odseku poteka po dolini Žirovniškega potoka in ga na dveh mestih prečka. Mestoma je tren zelo strm in zahteven za gradnjo. Pri prečkanju Žirovniškega potoka je predviden vkop cevovoda min 1,5 m pod strugo in protierozijska zaščita dna struge. Glede na neugodne terenske razmere (ozke grape, otežen dovoz težke gradbene mehanizacije ipd.). Prečkanja potoka je načrtovano s prekopi brežin in strug, zato bo potrebno po vgradnji vodovodne in zaščitne cevi na ustrezno globino urediti oz. utrditi brežine in dno strug. Detajli prečkanj Žirovniškega potoka so razvidni iz grafičnih prilog št. 0.6.5-02 do 0.6.5- 04. Na mestu prečkanja je predvideno tlakovanje dna struge v dolžini 4 m (2 m gor in dolvodno od osi cevovoda). Zaključek tlakovanja je predviden s kamnitim talnim pragom gor in dol vodno od osi prečkanja z lomljencem premera 80 cm.

V mnenju št. 3562-0392/2023-2 z dne 3.2.2023 smo stranki podali projektne in druge pogoje, ob upoštevanju katerih bodo vplivi načrtovanega posega v naravo sprejemljivi.

Predlagali smo podvrtavanje Žirovniškega potoka: Projektanti v obrazložitvi pojasnjujejo, da tega predloga zaradi konfiguracije terena ne morejo upoštevati. Zaradi prekopavanja bodo potrebne utrditve dna potoka nad osjo cevovoda, ki je predvideno z zložbo kamnov brez betona in z zaključenima talnima pragoma. Zaradi prehodnosti in zveznosti vodotoka je pomembno, da praga ne povzročita spremembe v niveleti dna in gladini vode. Potrebne bodo tudi ureditve brežin. Te so predvidene v obliki kamnite zložbe brez utrditev z betonom. Drugi pogoji so v projektni dokumentaciji ustrezno povzeti.

Ugotavljamo, da so projektni pogoji ustrezno upoštevani v predloženem gradivu. Na podlagi navedenega ugotavljamo, da so vplivi posega s stališča ohranjanja narave sprejemljivi.

Skladno s 57. členom Gradbenega zakona upravni organ prosimo, da nam po zaključku postopka posreduje odločbo v zvezi z gradbenim dovoljenjem v tej zadevi (lahko po elektronski pošti).

Pripravila:

Tanja Košar Starič, univ. dipl. biol.
naravovarstvena svetnica

Tomaž Acman, univ. dipl. inž. kraj. arh.
višji naravovarstveni svetovalec
vodja OE Celje

Zavod RS za varstvo narave, Ljubljana
Ljubljana, Tobačna ul. 5
1

ZAVOD RS ZA VARSTVO NARAVE
Št. dok.: 3562-0392/2023 - 4
Podpisnik: TOMAŽ ACMAN
Izdajatelj: Republika Slovenija, SIGEN-CA G2
Št. potrdila: 008A102494000000572913BC
Veljavnost: 25.07.2027
Datum in ura: 27.02.2024 08:51 Dokument je elektronsko podpisan.

Poslano:

- naslovniku po elektronski pošti
- arhivu

Zavod za varstvo kulturne dediščine Slovenije
Služba za kulturno dediščino
Območna enota Celje

10. 03. 2023

Številka: 35108-0279/2018-31 - AMK
Datum: 07.03.2023

Komunala Sevnica d.o.o.
Naselje heroja Maroka 17

8290 Sevnica

Zadeva: **Izdelava projektne dokumentacije ter pridobitev gradbenega dovoljenja za »Vodovod Loka – Račica«**

Spoštovani!

Dne 26.02.2023 smo prejeli vašo vlogo za izdajo kulturnovarstvenih pogojev za izdelavo projektne dokumentacije ter pridobitev gradbenega dovoljenja za projekt Vodovod Loka – Račica v občini Sevnica. Vlogi je bila priložena projektna dokumentacija IZP št. projekta: 2212-SE/V/45, Tehnično poročilo, izvajalec: Kom,unala Sevnica d.o.o., Vodsa projekt Andrej Sotelšek s.p., Globoko, odg.vodja projekta: Mitja Udovč, d.i.gradb., januar 2023.

Po pregledu projektne dokumentacije ugotavljamo, da se predvideni poseg nahaja izven območij, ki so z veljavnimi planskimi in prostorsko izvedbenimi akti Občine Sevnica zavarovana kot kulturni spomenik oz. kulturna dediščina, zato **pridobitev kulturnovarstvenih pogojev in soglasja za poseg ni potreba** (28., 29. in 30. člen *Zakona o varstvu kulturne dediščine, Ur. l. RS, št. 16/08, 123/08, 8/11, 30/11-Odl. US, 90/12, 111/13 in 32/16;* v nadaljevanju: *ZVKD-1*).

Če se na območju ali predmetu posega najde arheološka ostalina, mora najditelj/lastnik zemljišča/ drug stvarnopravni upravičenec na zemljišču ali njegov posestnik/investitor in odgovorni vodja del poskrbeti, da ta ostane nepoškodovana ter na mestu in v položaju, kot je bila odkrita, o najdbi pa najpozneje naslednji delovni dan obvestiti ZVKDS (prvi odstavek 26. člena ZVKD-1). V primeru najdbe arheološke ostaline mora investitor za predmetni poseg v skladu z 31. členom ZVKD-1 pridobiti tudi posebno kulturnovarstveno soglasje pri Ministrstvu za kulturo, Maistrova 10, 1000 Ljubljana.

Lep pozdrav!

Pripravila:
Andreja Mihelčič Koželj, univ. dipl. inž. kraj. arh.
konservatorska svetovalka

REPUBLIKA SLOVENIJA • NOSILEC JAVNEGA POOBLASTILA • ZAVOD ZA VARSTVO KULTURNE DEDIŠČINE SLOVENIJE 8 LJUBLJANA

Vodja območne enote:
Danijela Brišnik, univ. dipl. arheol.
konservatorska svetnica

p.p.

20. 02. 2024

ZAVOD za GOZDOVE SLOVENIJE

Območna enota Brežice

Številka: 3407-12/24-2
Datum: 16.02.2024

Na osnovi vloge vlagatelja Komunala d.o.o. Sevnica, Naselje heroja Maroka 17, Sevnica daje Zavod za gozdove Slovenije, Območna enota Brežice, na podlagi 21. člena Zakona o gozdovih (ZG, Uradni list RS, št. 30/93 in dalje) ter 43. člena Gradbenega zakona (Ur. l. RS št. 199/21) naslednje

M N E N J E

k projektnim rešitvam za gradnjo objekta: : "Vodovod Loka – Račica – delno rekonstrukcija in delno novogradnja"; investitor Občina Sevnica, Glavni trg 19a, 8290 Sevnica, na zemljiščih navedenih v tabeli v idejni zasnovi (IZP); k.o. 1364 Loka pri Zidanem mostu in k.o. 1363 Radež.

O b r a z l o ž i t e v:

Pooblaščenec/projektant je dne 07.02.2024 vložil zahtevek za izdajo mnenja k projektu DGD/PZI.

Zahtevku je vlagatelj priložil projektno dokumentacijo (DGD/PZI) za objekt: "Vodovod Loka – Račica – delno rekonstrukcija in delno novogradnja" na parcelnih št. navedenih na zemljiščih (v DGD); v katastrskih občinah: k.o. 1364 Loka pri Zidanem mostu in k.o. 1363 Radež, investitorja: Občina Sevnica, Glavni trg 19a, 8290 Sevnica; izdelovalec projekta: Komunala d.o.o. Sevnica, Naselje heroja Maroka 17, 8290 Sevnica, št. proj.: 2212-SE/V/45, januar 2024.

K predmetnemu posegu v prostor je Zavod za gozdove Slovenije, OE Brežice izdal projektne pogoje, in sicer št. ***3407-17/23-2*** z dne 10.02.2023. Na podlagi predložene dokumentacije ugotavljamo, da so projektne rešitve ustrezne z vidika naše pristojnosti.

Postopek vodil:
Klementina Razpotnik
uni.dipl.inž.gozd.

Vodja OE ZGS
Boris Bogovič, univ.dipl.inž.gozd.

REPUBLIKA SLOVENIJA ZAVOD ZA GOZDOVE SLOVENIJE NOSILEC JAVNEGA POOBLASTILA 08 OBMOČNA ENOTA BREŽICE

Vročiti:
1. Komunala d.o.o. Sevnica, Naselje heroja Maroka 17, 8290 Sevnica

Dostaviti:
1. ZGS KE Sevnica (po elektronski pošti)
2. spis, tu

Bratov Milavcev 61, 8250 Brežice
Tel.: +386 (0)7 49-91-600, fax.: +386 (0)7 49-91-613, www.zgs.gov.si, e-pošta: oebrezice@zgs.si

Občina Sevnica, Glavni trg 19 a, 8290 Sevnica
Tel.: 07 81 61 200
uprava@obcina-sevnica.si
www.obcina-sevnica.si

ODDELEK ZA OKOLJE IN PROSTOR

PRILOGA 10A: MNENJE PRISTOJNEGA MNENJEDAJALCA

naziv mnenja: Mnenje o skladnosti s prostorskimi izvedbenimi akti Občine Sevnica

MNENJEDAJALEC	
navedba mnenjedajalca	Občina Sevnica, Oddelek za okolje in prostor
naslov	Glavni trg 19 a, 8290 Sevnica
št. mnenja	351-0033/2024
datum	19. 2. 2024
predpis oz. podlaga za mnenje	Odlok o občinskem prostorskem načrtu (Uradni list RS, št. 94/12, 100/12 – popr., 57/13, 1/16, 17/16, 33/18, 70/19, 20/22, 23/22 – popr., 125/22, 58/23 in 121/23 – v nadaljevanju OPN)

postopek vodil	odgovorna oseba mnenjedajalca
Simon Ivanšek, univ.dipl.geog., višji svetovalec za prostorske in gradbene dejavnosti	Roman Perčič, univ.dipl.inž.stroj., vodja oddelka za okolje in prostor
podpis	podpis
OBČINA SEVNICA Št. dok.: 351-0033/2024 Podpisnik: SIMON IVANŠEK Izdajatelj: Republika Slovenija, SIGEN-CA G2 Št. potrdila: 5FE42C3D00000000572B39E2 Veljavnost: 12.02.2029 Datum in ura: 19.02.2024 10:58 Dokument je elektronsko podpisan.	OBČINA SEVNICA Št. dok.: 351-0033/2024 Podpisnik: ROMAN PERČIČ Izdajatelj: Republika Slovenija, SIGEN-CA G2 Št. potrdila: 00BA7167BD0000000057242918 Veljavnost: 03.10.2024 Datum in ura: 19.02.2024 11:40 Dokument je elektronsko podpisan.

INVESTITOR	
INVESTITOR 1	
ime in priimek ali naziv družbe	OBČINA SEVNICA
naslov ali poslovni naslov družbe	Glavni trg 19a, 8290 Sevnica
INVESTITOR 2	
ime in priimek ali naziv družbe	
naslov ali poslovni naslov družbe	
INVESTITOR 3	
ime in priimek ali naziv družbe	
naslov ali poslovni naslov družbe	

POOBLAŠČENEC	
podatki se vpišejo, kadar je imenovan pooblaščenec	
ime in priimek ali naziv družbe	KOMUNALA D.O.O. SEVNICA
naslov ali poslovni naslov družbe	Naselje heroja Maroka 17, 8290 Sevnica

PODATKI O GRADNJI	
naziv gradnje	vodooskrbni sistem Loka in Račica, novogradnja
kratek opis gradnje	Izgradnja 4 etap povezovalnih cevovodov za pitno vodo, v skupni dolžini 3788m, gradnja vodohrana VH Loka, vključno s priključki.

PODATKI O DOKUMENTACIJI	
številka projekta	2212-SE/V/45
datum izdelave	9.2.2024
projektant (naziv družbe)	KOMUNALA D.O.O. SEVNICA

POROČILO O VPLIVIH NA OKOLJE (PVO)

podatki se vpišejo, kadar gre za objekt z vplivi na okolje

številka poročila	
datum izdelave poročila	
izdelovalec poročila	

MNENJE O SKLADNOSTI NAMERAVANE GRADNJE

Predložena dokumentacija oz. zahteva investitorja

- (●) **JE SKLADNA s predpisi iz pristojnosti mnenjedajalca**
- ( ) **NI SKLADNA s predpisi iz pristojnosti mnenjedajalca**

POGOJI ZA PRIPRAVO PZI, GRADNJO IN UPORABO OBJEKTA

pogoji za PZI	
pogoji za izvajanje gradnje	
pogoji za uporabo objekta	

OBRAZLOŽITEV MNENJA

obrazložitev mnenja
(strokovna in pravna utemeljitev)

V skladu z Uredbo in prilogo 1 te Uredbe se predviden gradbeni inženirski objekt podzemnega cevovoda za pitno vodo, skupaj z vodohranom in drugimi pomožnimi objekti za delovanje vodovodnega sistema, razvrščajo med manj zahtevne objekte, med 22221 – Lokalni vodovodi za pitno vodo in cevovodi za tehnološko vodo, saj debelina vodov presega 80 mm. Lokacija predvidenih posegov v prostor se nahaja na zemljiščih s parc. št. 677/2, 678/4, 679/3, 676/8, 676/9, 676/2, 718/1, 718/5, 718/3, 739, 741, 740, 830/2, 746, 749, 767, 757, 758/1, 759, 544, 745/6, 826/5, 744, 47/3, 55/3, k.o. 1364 Loka pri Zidanem Mostu in parc. št. 546/1, 545/1, 545/5, 545/6, 1119/, 550/2, 549/1, 550/1, 608, 1110, 609, 610, 613, 615/2, 614, 611/1, 612, 11/1, 14, 13, 11/2, 15, 11/3, 12, 21, 1118/3, 22, k.o. 1363 Radež, kjer kot prostorski izvedbeni akt na tem območju velja Odlok o OPN. Predvidena gradnja vodovodnih gradbeno inženirskih objektov bo izvedena na zemljiščih, ki se nahajajo na območju stavbnih zemljišč, ter tudi na zemljiščih, ki se nahajajo na območju kmetijskih in gozdnih zemljišč, kjer veljajo določila OPN, kjer so predvideni posegi v prostor dopustni na vseh GE, v skladu z 38. členom OPN, ki dopušča gradnjo infrastrukturnih objektov. Predviden poseg v prostor je tako skladen in dopusten s prostorskimi izvedbenimi akti Občine Sevnica ob izpolnjevanju pogojev, ki iz mnenja izhajajo.

- ☐ **obrazložitev mnenja z navedbami strokovnih in pravnih podlag za odločitev je v prilogi**

PRILOGA

- ☐ Obrazložitev

29. 02. 2024

GVO
Gradnja in vzdrževanje telekomunikacijskih omrežij, d.o.o.
Cigaletova 10, 1000 Ljubljana
telefon: 01 234 19 50
e-pošta: gvo@telekom.si
splet: www.gvo.si

Komunala d.o.o. Sevnica
Naselje heroja Maroka 17
8290 Sevnica

Naša št. : 29/02 - 2024/LZ
Vaša št.:
Datum: 26.02.2024

Vlagatelj:	**Komunala d.o.o. Sevnica, Naselje heroja Maroka 17, 8290 Sevnica**
Investitor:	**Občina Sevnica, Glavni trg 19a, 8290 Sevnica**
Objekt:	Vodovod Loka – Račica
Lokacija objekta:	Loka-Račica
Občina:	Sevnica
Parc. št.:	po seznamu v projektu DGD, št. projekta 2212-SE/V/45

Skladno z Gradbenim zakonom (Ur.l.RS, št. 199/21) in Pravilnikom o projektni in drugi dokumentaciji ter obrazcih pri graditvi objektov (Ur.l.RS, št. 30/23) ter Zakona o elektronskih komunikacijah ZEKom-2 (Ur. l. RS, št. 130/22 in 18/23) vam izdajamo:

POZITIVNO MNENJE K PROJEKTNIM REŠITVAM ŠT.: 29/SEVNICA_2024 – LZ

Na osnovi vlagatelja Komunala d.o.o. Sevnica, Naselje heroja Maroka 17, 8290 Sevnica, na izsek projekta DGD, št. projekta 2212-SE/V/45, z dne januar 2024, izjavljamo:

»REŠITVE SO USTREZNE«

Splošno:

Ker predvidena gradnja posega v varovalni pas optičnega omrežja v upravljanju GVO d.o.o., je potrebno pred začetkom del obvestiti podjetje GVO d.o.o. (Tilen Amon, 041 364 660), ki bo izvršilo zakoličenje vseh optičnih vodov. Potrebno je zagotoviti ustrezno zaščito obstoječih TK naprav. Naročniški TK priključki se določijo z zakoličbo. Točne trase vseh TK vodov se določijo na kraju samem z zakoličbo. Vsa dela v zvezi z zaščito in prestavitvijo tangiranih TK vodov izvede GVO d.o.o. (ogledi, izdelava tehničnih rešitev in projektov, zakoličba, izvedba del in dokumentiranje izvedenih del) na osnovi naročila investitorja ali izvajalca del in po pogojih nadzornega organa GVO. Zemeljska dela v bližini obstoječih TK vodov je treba izvajati ročno. Ob izvedbi del obvezno upoštevati najmanjše dovoljene odmike od zemeljskih TK naprav, ki znašajo najmanj 0,5 m in v neposredni bližini optičnega kabla dela izvajati pazljivo. Investitor je dolžan najmanj deset dni pred začetkom del pisno sporočiti GVO d.o.o. lokacijo z nameravano gradnjo in datum pričetka gradnje.
Nasip ali odvzem materiala nad traso obstoječega TK voda ni dovoljen. Investitorja bremenijo stroški odprave napak, ki bi nastale zaradi del na omenjenem objektu, kakor tudi stroški zaradi izpada prometa, ki bi zaradi tega nastali. Mesto vgradnje TK omarice, trasa TK priključka, mesto priključitve na javno TK omrežje se določi na kraju samem na poziv projektanta ali investitorja. TK inštalacije in TK priključek je treba projektirati in izvesti v skladu z veljavnimi standardi in predpisi. Vsako poškodbo TK omrežja je potrebno takoj javiti na 041 364 660 (Tilen Amon).

Gradnja in vzdrževanje
telekomunikacijskih omrežij, d.o.o.
Cigaletova 10, 1000 Ljubljana
telefon: 01 234 19 50
e-pošta: gvo@telekom.si
splet: www.gvo.si

Vsi stroški zakoličb, zaščite, prestavitev TK kabelske kanalizacije ter popravil poškodb, ki bi nastali na optičnih kablih in kabelski kanalizaciji kot posledica predvidene gradnje, bremenijo investitorja predmetne gradnje.

Kontaktna oseba za ogled na terenu: Tilen Amon, 041 364 660

Veljavnost pozitivnega mnenja je eno leto od izdaje.

Pripravila: Laura Zelič

Helena Jakič

Gradnja in vzdrževanje telekomunikacijskih omrežij d.o.o.

„AR“

Elektro Celje

ELES

ELES, d.o.o. na podlagi izdanega pooblastila osebama Aleš Mlinarič, dipl. inž. energetike in mag. TOMISLAV KRAMARŠEK, zaposlenima pri ELEKTRO CELJE, d.d., in na osnovi 139. člena Zakona o oskrbi z električno energijo (Ur.l. RS, št. 172/21) ter na osnovi vloge za objekt *VODOHRAM LOKA*, ki jo je podal imetnik soglasja OBČINA SEVNICA, GLAVNI TRG 19A, 8290 SEVNICA, izdaja naslednje

SOGLASJE ZA PRIKLJUČITEV št.: 1472960

Imetniku soglasja OBČINA SEVNICA, GLAVNI TRG 19A, 8290 SEVNICA se izda soglasje za priključitev za objekt *VODOHRAM LOKA*, na parceli št. 746 (k.o. 1364 - LOKA PRI ZIDANEM MOSTU), na naslovu n/p n/p v kraju n/p pod navedenimi pogoji.

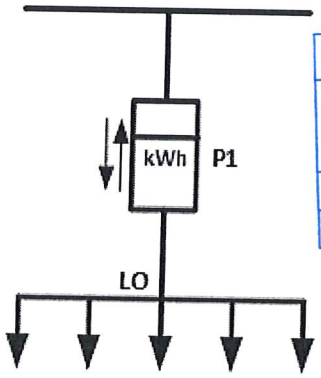

OBČINA SEVNICA
Prejeto: 21. 02. 2024
Sig. znak:
Priloge:
Vredn.:
Šifra zadeve:

I. ELEKTROENERGETSKI POGOJI

ODJEM

1. Številka merilnega mesta: 8033852
2. GSRN MM: 38311158001293191 6
3. Tipska priključna shema: PS.1A
4. Številka obstoječega soglasja za priključitev: 1171418-O
5. Skupina končnih odjemalcev: Odjem na NN brez merjene moči
6. Število razpoložljivih merilnih mest: 1
7. **Nova priključna moč pri odjemu iz distribucijskega sistema: 14 kW**
8. Jakost omejevalca toka: 1 × 3 × 20 A
9. Jalova energija mora biti kompenzirana na cosφ = 0,95
10. Jakost omejevalca toka NN izvoda: 80 A
11. Vrsta omejevalca toka NN izvoda: Varovalka
12. Ostali EE pogoji:
    - Za nov nizkonapetostni električni priključek na distribucijsko električno omrežje je potrebno izdelati projekt za izvedbo - PZI. Projekt mora biti izdelan v skladu z veljavnim Pravilnikom o projektni dokumentaciji, tipizacijo omrežnih priključkov ter tipizacijo merilnih mest in nabora merilne opreme Elektro Celje, d. d..
    - Vsi stroški iz naslova izvedbe novega NN priključka in preureditvijo obstoječega omrežja bremenijo lastnika tega soglasja.
    - Na projekt si mora investitor od Elektro Celje, d. d., pridobiti mnenje, kar je pogoj za izgradnjo priključka.

Elektro Celje

ELES

II. TEHNIČNI POGOJI

ODJEM

1. Priključno mesto (mesto vključitve priključka na distribucijski sistem)

- Lokacija oz. mesto priključitve:

Mesto priključitve	NN EL. OMREŽJE
NN izvod	I06: PROTI ŽIROVNICI-BARON
TP	TP LOKA: 116

- Nazivna napetost: 0,4 kV
- Vrsta priključka: Trifazni

Izvedba priključka	Dolžina priključka	Prerez priključka
podzemni vod	Po projektu	NAY2Y-J 4x70 mm^2

- Impedanca: 0,72 ohmov
- Distribucijski sistem v točki priključitve omogoča TN sistem ozemljitve.
- Napajanje z električno energijo bo izvedeno iz:

TP	TP LOKA: 116
SN izvod	DV RADEČE: S9
RTP	RTP SEVNICA: 110/20KV

- Kratkostična moč tripolnega kratkega stika na 20 kV v RTP SEVNICA: 110/20KV znaša 500 MVA.
- Enopolni tok zemeljskega stika iz strani distribucijskega sistema: 150 A
- Avtomatski ponovni vklop - prva stopnja: 0,3 s
- Avtomatski ponovni vklop - druga stopnja: 60 s
- Ostali tehnični pogoji:
  - Tehnični pogoji na osnovi izvedene presoje vplivov motenj naprav na distribucijski sistem po 95. členu SONDSEE.

2. Prevzemno predajno mesto (mesto sprejema električne energije iz distribucijskega sistema) - pogoji za imetnika soglasja

- Lokacija: NN priključno merilna omarica, ki mora biti za Elektro Celje d.d., na stalno dostopnem mestu.
- Nazivna napetost: 0,4 kV
- Merilne naprave:
  - Direktni trifazni dvosmerni števec delovne in jalove energije z notranjo uro razreda točnosti A za delovno energijo in 2 za jalovo energijo z G3-PLC komunikacijskim vmesnikom
  - Priključno merilna omarica mora glede konstrukcije in tehničnih karakteristik, minimalnih dimenzij, uporabe in lokacije namestitve ustrezati zahtevam poglavja 6, Priloge 4 (Tipizacija omrežnih priključkov uporabnikov sistema in nizkonapetostnih priključnih omaric), SONDSEE. Pri tem mora biti za nizkonapetostne priključke v njo vgrajeno varovalčno podnožje, ustrezno izbrano glede na vrsto in presek priključka.

Namestitev in ožičenje merilne in komunikacijske opreme izvede distributer. Stroške plača imetnik soglasja distribucijskemu operaterju ELES, d.o.o. in so določeni v Ceniku drugih storitev, ki jih ELES, d.o.o. zaračunava uporabnikom sistema in se nahaja na spletni strani www.eles.si

Elektro Celje

ELES

OSTALI POGOJI

- Imetnik soglasja mora upravljalcu zagotoviti stalen dostop do vseh delov priključka in do vseh naprav, ki so vgrajene na prevzemno predajnem mestu.
- Z deli na priključku sme uporabnik pričeti tedaj, ko na svoje stroške uredi s pristojnim nadzorništvom prestavitev obstoječih elektroenergetskih vodov oz. naprav na varno oddaljenost. O nameravanem začetku kakršnihkoli del na priključku mora biti upravljalec pisno obveščen najmanj osem dni pred začetkom del.
- Upravljalec daje izjavo, da bo kakovost električne napetosti ob izvedbi vseh tehničnih pogojev navedenih v tem soglasju za priključitev in uporabnikovi uporabi naprav, ki imajo certifikat o elektromagnetni združljivosti (EMC), skladna s SONDSEE in standardom SIST EN 50160.
- V primeru, ko upravljalec ugotovi, da uporabnik s svojim odjemom električne energije povzroča motnje (nemiren odjem električne energije) ostalim uporabnikom električne energije, si upravljalec pridržuje pravico naknadno predpisati dodatne pogoje, v katerih od uporabnika zahteva odpravo teh motenj.
- V primeru, da namerava uporabnik v svojo interno električno inštalacijo (omrežje) priključiti in uporabljati proizvodno napravo (dizel agregat) za otočno obratovanje ali izvedbo brezprekinitvenega napajanja vseh ali le občutljivih porabnikov, priključenih v uporabnikovo interno inštalacijo (omrežje), v primeru izpada napajanja s strani distribucijskega omrežja, mora pred vgradnjo take proizvodne naprave podati vlogo za izdajo novega soglasja za priključitev, v katerem bo distribucijski operater predpisal dodatne pogoje za tak način obratovanja.
- Imetnik soglasja za priključitev mora po dokončnosti tega soglasja in pred priključitvijo poravnati stroške omrežnine za priključno moč (OPM), neposredne stroške priključevanja (NSP) in stroške namestitve merilnih naprav. Ti stroški bodo določeni na podlagi cenikov distribucijskega operaterja družbe ELES, d.o.o., dosegljivih na spletni strani www.eles.si/ceniki, ki bodo veljavni na dan sklenitve pogodbe o uporabi sistema, in pogojev iz tega soglasja za priključitev. Za določitev višine OPM se upošteva skupina končnih odjemalcev in priključna moč odjema iz distribucijskega omrežja oziroma jakost omejevalca toka. Za določitev višine NSP se upošteva vrsta priključka in nazivna napetost. Za določitev višine stroškov namestitve merilnih naprav se upošteva obseg merilnih naprav skladno s Prilogo 2 - Tipizacijo merilnih mest SONDSEE. Dokončna višina teh stroškov bo določena v predračunu, ki bo imetniku soglasja za priključitev posredovan po prejemu popolne vloge za priključitev in uporabo sistema in z izdajo pogodbe o uporabi sistema.
- Imetnik soglasja si mora v primeru izgradnje novega priključka ali spremembe obstoječega pred pričetkom izvajanja del pridobiti ustrezno projektno dokumentacijo za priključek in od upravljalca pridobiti izjavo o ustreznosti projektne rešitve. Projektna dokumentacija mora biti izvedena skladno s Pravilnikom o podrobnejši vsebini dokumentacije in obrazcih, povezanih z graditvijo objektov (Ur.l. RS, št. 36/18, 51/18 - popr. in 197/20) ter v skladu s tipizacijo omrežnih priključkov, tipizacijo merilnih mest in naborom merilne opreme.
- Uporabnik soglasja za priključitev mora pred začetkom odjema električne energije z izbranim dobaviteljem električne energije skleniti pogodbo o dobavi električne energije in z distribucijskim operaterjem pogodbo o uporabi distribucijskega sistema. Izbranega dobavitelja lahko po priključitvi uporabnik zamenja v skladu s predpisi za menjavo dobavitelja. Seznam dobaviteljev je objavljen na spletni strani ELES, d.o.o.. Primerjava stroškov dobave električne energije je mogoča na spletni strani Agencije za energijo. Uporabnik sistema, ki nima dostopa do spleta, lahko za uresničevanje pravic in obveznosti iz naslova sprememb na merilnem mestu, izbire dobavitelja elektrike s pomočjo seznama dobaviteljev elektrike, cenika omrežnine in prispevkov ter drugih storitev, izvajanje zasilne in nujne oskrbe ter v ostalih zadevah, pridobi informacije in si naroči vsebine ter dokumente, objavljene na spletu, po redni pošti na svoj naslov, in sicer tako, da kontaktira klicni center, ELEKTRO CELJE, d.d. na telefonsko številko (03) 42 01 180 ali ELES, d.o.o. na brezplačno telefonsko številko 080 8188, med delovnim časom.
- Če gre za spremembo gradbenega dovoljenja iz razloga spremembe investitorja ali pravni promet z objektom v času med izdajo soglasja in priključitvijo, se soglasje za

priključitev lahko prenese na pravnega naslednika. Novi imetnik soglasja mora najkasneje v 30 dneh po prejemu sodne odločbe ali sklenitve pogodbe o nastali spremembi obvestiti upravljalca in o tem predložiti dokazila ter obstoječe soglasje za priključitev objekta, sicer mora zaprositi za novo soglasje za priključitev.
- V primeru, da imetnik soglasja gradi stanovanjsko hišo v lastni režiji in da tehnični pogoji tega soglasja za priključitev ustrezajo tudi začasnemu priklopu gradbišča, je ob priklopu dodatno potrebno upoštevati določila veljavnih predpisov in standardov, ki veljajo za priključitev gradbiščnih priključnih omaric.
- To soglasje za priključitev preneha veljati, če imetnik soglasja v dveh letih ne izpolni vseh zahtev iz tega soglasja. Na predlog imetnika soglasja, ki mora biti vložen najkasneje 30 dni pred potekom veljavnosti soglasja, se veljavnost tega soglasja za priključitev lahko podaljša največ dvakrat, vendar vsakič največ za eno leto.
- Na uporabnikove elektroenergetske naprave ni dovoljeno brez soglasja upravljalca priključevati elektroenergetskih naprav drugih uporabnikov.
- Zaradi priključitve uporabnikovega objekta na distribucijski sistem ne smejo biti prizadete pravice in pravne koristi tretjih oseb. Škodo, ki bi nastala zaradi kršitev pravic in pravnih koristi teh oseb, nosi uporabnik.
- S pravnomočnostjo in izpolnitvijo pogojev tega soglasja za priključitev preneha veljati soglasje za priključitev št. 1171418-O.
- V postopku izdaje tega soglasja posebni stroški niso nastali.

Obrazložitev

Imetnik soglasja OBČINA SEVNICA, GLAVNI TRG 19A, 8290 SEVNICA je dne 2. 2. 2024 z vlogo, ki smo jo zavedli pod zaporedno št. 1472960 zaprosil ELES, d.o.o. za izdajo soglasja za priključitev za objekt VODOHRAM LOKA, na parceli št. 746 (k.o. 1364 - LOKA PRI ZIDANEM MOSTU).
ELES, d.o.o. ugotavlja, da je vložnik vlogi za izdajo soglasja za priključitev priložil vso potrebno dokumentacijo in dokazila, ki so pogoj za izdajo soglasja za priključitev.
ELES, d.o.o. je na podlagi dejstev, ugotovljenih v postopku, in v skladu s 139. členom Zakona o oskrbi z električno energijo (Ur.l. RS, št. 172/21), Sistemskimi obratovalnimi navodili za distribucijski sistem električne energije (Ur.l. RS, št. 7/21, 41/22) ter Zakonom o splošnem upravnem postopku (Ur.l. RS št. 24/06 - uradno prečiščeno besedilo, 105/06, 126/07, 65/08, 08/10, 82/13, 175/20 in 3/22 - ZDeb) **odločil, kot je navedeno v izreku tega soglasja**.

POUK O PRAVNEM SREDSTVU:
Zoper to odločbo je dovoljena pritožba v 15 dneh od dneva vročitve na Agencijo za energijo, Strossmayerjeva ulica 30, 2000 Maribor. Pritožbo je potrebno vložiti na ELEKTRO CELJE, d.d., Vrunčeva ulica 2a, p.p. 460, 3000 Celje, pisno ali ustno na zapisnik oziroma poslati priporočeno po pošti.

Datum izdaje: **20. 2. 2024**
Datum vročitve: 4. 3. 2024

Elektro Celje

ELES

Postopek vodil/-a:
Aleš Mlinarič, dipl. inž. energetike

REPUBLIKA SLOVENIJA
NOSILEC JAVNEGA POOBLASTILA
13
ELES D.O.O., LJUBLJANA

Direktor ELES, d.o.o.:
mag. Aleksander Mervar

po pooblastilu:
mag. TOMISLAV KRAMARŠEK

Elektro Celje
Podpisnik: TOMISLAV KRAMARŠEK
Izdajatelj: SIGEN-CA G2
Številka certifikata: 5345BB2F000000005728E118
Potek veljavnosti: 26. 05. 2027
Čas podpisa: 20. 02. 2024 14:32
Št. dokumenta: 4080-15-2385/2024-2

Vročiti po elektronski pošti:
- bojan.kostevc@obcina-sevnica.si

Vročiti:
- Arhiv (Nadzorništvo Sevnica)

Priloge:
Situacija z mestom priključitve na NN omrežje; M 1:500

Tehnično poročilo (povzetek): Ureditev vodovoda Loka

Vsebina

Tehnično poročilo (povzetek): Ureditev vodovoda Loka 1
1. PREDVIDENA REŠITEV 2
2. TEHNIČNA IZVEDBA – GRADBENA DELA 7
1.1 Zemeljska dela – splošno 7
1.2 Betonska dela – splošno 9
1.3 Tesarska dela – splošno 9
3. TEHNIČNA IZVEDBA – STROJNE INSTALACIJE 10
5.1 Tehnične zahteve in predvideno stanje 10
5.2 Izbira materialov in armatur za izvedbo vodovoda 11
5.3 Polaganje cevovoda 14
5.4 Geodetski posnetek cevovoda 15
5.5 Tlačni preizkus cevovoda in dezinfekcija 15
5.6 Oskrba z vodo v času gradnje – provizorij 16
4. IZVEDBA OBJEKTOV 16
5. OPIS PRIČAKOVANIH VPLIVOV OBJEKTA NA NEPOSREDNO OKOLICO Z NAVEDBO USTREZNIH UKREPOV 18
6.1 Pričakovani vplivi objekta na okolico med izvedbo del 18
6.2 Pričakovani vplivi objekta na okolico v času uporabe 21
6. SEZNAM TANGIRANIH PARCEL 24
7. SEZNAM SOGLASODAJALCEV 26

1. PREDVIDENA REŠITEV

Naloga projekta je povezati vodooskrbna sistema Loka in Račica, v skupni vodooskrbni sistem, s cilji:

- Viške vode iz višje ležečega zajetja Žirovnica v največji meri uporabiti za gravitacijsko napajanje vodovoda Račica – s tem se bodo zmanjšali stroški prečrpavanja iz nižjeležečega črpališča Račica
- V poletnem času nizke izdatnosti vodnih virov ter hkrati povečane porabe vode, s črpanjem iz vodnega vira Račica v Loko povečati zanesljivost vodooskrbe za oba sistema
- Zmanjšati vodne izgube na dotrajanih cevovodih
- Zagotoviti ustrezne pritiske višjeležečim porabnikom v Račici
- Zagotoviti možnost priključitve naselij Pleš in Čelovnik (ni predmet tega projekta)
- Zagotoviti možnost priključitve naselja Radež (ni predmet tega projekta)
- Zagotoviti možnost za izkoriščanje potencialne energije vode za proizvodnjo elektrike za lastne potrebe objekta.

Vodovod Loka ima vodni vir Žirovnica z vodnim dovoljenjem št. 35527-153/2020-2, z dne 14.04.2021. Dovoljen letni odvzem po VD znaša 35.320 m^3 oziroma 1,12 l/sek. V večini leta je izdatnost vira precej nad vodnim dovoljenjem, kvaliteta vode je primerna za vodooskrbo. Vodni vir večino leta izdaja precej več vode od vodnega dovoljenja, zato želi Občina Sevnica v prihodnosti povečati dovoljeno količino za odvzem vode po VD. Vodni vir se nahaja na koti 530 m n.v. Z visoko lego bi bil primeren tudi za vodooskrbo višjeježečih naselij. Sedanji vodovod je urejen tako, da se pritisk v cevovodih med zajetjem Žirovnica in obstoječim vodohranom Loka večkrat razbremeni, s tem se uniči potencialna energija vode. Drugačna rešitev na obstoječem sistemu niti ni mogoča, saj dotrajani cevovodi ne bi vzdržali visokih pritiskov.

Projekt je razdeljen na posamezne odseke (cevovodi) in objekte.

št. odseka	**odsek cevovoda - ime**	**dolžina odseka (m')**
1.1	Zajetje Žirovnica -VH Loka stari	1.810
1.2	VH Loka stari - VH Loka predvideni 90 m^3	455
1.3	VH Loka predvideni - Loka gasilski dom	705
1.4	VH Loka predvideni - črpališče Račica	805
	SKUPAJ m'	**3.775**
	predvideni objekti	
2.1	Predvideni vodohran Loka 90 m^3	
2.2	Montaža črpalk v obstoječem črpališču Račica	

Sledi opis predlagane rešitve po odsekih.

CEVOVODI

1.1: cevovod Zajetje Žirovnica -VH Loka, ter odsek

1.2 cevovod VH Loka stari - VH Loka predvideni 90 m3

Trasa predvidenega cevovoda na tem odseku bo potekala tik ob trasi obstoječega cevovoda. Teren je zelo strm in zahteven za gradnjo. Pričakovati je izkope v 5. kategoriji zemljine. Trasa vodovoda bo

dvakrat prečkala vodotok Žirovnica. V kolikor bo le mogoče, bo smiselno polagati cevovod s predhodno odstranitvijo obstoječega cevovoda, saj je trasa obstoječega kanala ugodnejša za izkop, kot okoliški raščen teren. Vendar bo pri tem motena vodooskrba, kar se lahko delno reši z začasnimi by-pasi, še primernejša pa bi bila predhodna vgradnja črpalk v črpališču Račica za čas motenj ob gradnji, ter povezava na začasni mobilni vodohran (npr. prostornine 5 m^3).

Predvidena je izgradnja cevovoda PE d125 in NL DN100, v skupni dolžini 2.265 m'. V območju tlakov do 13 barov se predvidi cevovod iz polietilena, pri višjih tlakih pa duktilni cevovod. Na duktilnem cevovodu so predvideni praviloma klasični spoji (kot npr. StD ali Tyton), na težko dostopnih odsekih pa oblikovni zaklepni spoji (kot npr. VRS ali Universal-VE).

Visoki tlak v cevovodu se ne reducira. S tem se omoči z energetskega vidika optimalno prečrpavanje v območja Čelovnika, Pleša in Radeža, kar sicer ni predmet tega projekta. S tem ukrepom se voda ''obdrži'' na koti zajetja: cca 530 m n.v.

Tik pod zajetjem je predvidena vgradnja zbirnega podzemnega jaška s prostornino cca 5 m^3. V jašku bo vgrajena nivojska sonda, ki bo zvezno merila nivo vode v zbirnem jašku, ter s krmiljenjem regulacijskega ventila v predvidenem VH Loka, prepuščala le toliko vode, da bo v zbirnem jašku konstantna gladina, cevovod pa bo ves čas poln in pod pritiskom. S tem bo omogočeno prečrpavanje v naselja Čelovnika, Pleša in Radeža direktno iz cevovoda; to prečrpavanje pa ni več predmet tega projekta.

Obstoječi vodohran Loka se po dokončani izgradnji izloči iz uporabe, saj je dotrajan in na lokaciji brez dostopa z osebnim vozilom.

1.3 cevovod VH Loka predvideni - Loka gasilski dom

Na tem odseku je predvidena izgradnja cevovoda PE d125, v dolžini 705 m'. Na celotnem odseku se predvidi cevovod iz polietilena. Cevovod bo potekal od lokacije predvidenega vodohrana (glej 2.2 Predvideni vodohran Loka 90 m^3) do navezave na obstoječi vodovod v Loki pri gasilskem domu.

1.4 cevovod VH Loka predvideni 90 m3 - črpališče Račica

Na tem odseku je predvidena izgradnja cevovoda PE d125, v dolžini 805 m'. Na celotnem odseku se predvidi cevovod iz polietilena. Cevovod bo potekal od lokacije predvidenega vodohrana (glej 2.2 Predvideni vodohran Loka 90 m^3) do navezave na obstoječe črpališče pri vodnem zajetju Račica.

OBJEKTI

2.1 Obstoječe zajetje Žirovnica:

Vodni vir za vodovod Loka predstavlja zajetje Žirovnica z vodnim dovoljenjem št. 35527-153/2020-2, z dne 14.04.2021. Dovoljen letni odvzem po VD znaša 35.320 m3 oziroma 1,12 l/sek. V večini leta je izdatnost vira precej nad vodnim dovoljenjem, kvaliteta vode je primerna za vodooskrbo. Vodni vir večino leta izdaja precej več vode od vodnega dovoljenja, zato želi Občina Sevnica v prihodnosti povečati dovoljeno količino za odvzem vode po VD. Vodni vir se nahaja na koti 530 m n.v.

Voda iz zbirnega jaška teče direktno v gravitacijski cevovod, brez predhodnega usedalnika za nečistoče. Cevovod v zgornjem delu ni poln (tok kot pri kanalizaciji), ampak prosto teče do naslednjega razbremenilnika.

Za predvideno prečrpavanje v smeri Čelovnik-Pleš (ni predmet tega projekta), bo v prihodnosti potrebno zgraditi manjši zalogovnik vode pod vodnim virom, ter zadrževati pritisk v cevovodu na konstantni nivo v zalogovniku.

Predvideni gradbeno strojni poseg:

Obstoječe zajetje Žirovnica je bilo obnovljeno pred cca 25 leti. Nahaja se na stičišču parcel št. 5, 6, 7, 8, 22 in 1118/3; vse KO Radež. Ob zajetju vodi lokalna cesta LC 372011.

Tik pod zajetjem se nahaja jašek, na parceli št. 22 KO Radež (X=517.511,58; Y=103.949,89; Z=529,45). V zbirnem jašku se nahaja cev DN 100, z zasunom. Tu je začetek predvidenega posega za izgradnjo zbiralnika pod zajetjem Žirovnica.

Na izstopu iz obstoječega jaška se vgradi nova cev PE d125, v padcu proti zbiralniku. Le ta je izveden iz pokončne betonske cevi premera 1,20m', ki je postavljena na ploskovni AB temelj na tako globino, da je vtok v zbiralnik 2,0m nad dnom (glede na nepredvidene okoliščine se po posvetovanju s projektantom izdelajo prilagoditve) . Zbiralnik ima preliv v višini vtoka. Na dnu zbiralnika se vgradi izpust, ki se odpre preko podzemnega ventila s teleskopom. Izvedena je regulacija potopne črpalke na konstantni nivo v zbiralniku; s tem se najlažje vzpostavijo stacionarne razmere v sistemu.

Z regulacijo konstantnega nivoja vode v zbiralniku bo zagotovljena polna cev (in s tem v prihodnosti črpanje proti Plešu/Čelovniku).

Predvideni obseg električnih instalacij in telemetrije:

Zahteva upravljavca je, da se vodni vir opremi s telemetrijo. Omogočena mora biti zvezna meritev nivoja vode v zbiralniku, ter komunikacija z regulacijskim ventilom v predvidenem VH Loka (le ta se odpira tako, da vzdržuje konstantni nivo vode.

V ta name se zbiralnik opremi s potopno nivojsko sondo za zvezno merjenje nivoja vode. Sonda naj bo premera do 27mm, za vgradnjo v zaščitno cev PE d40/32, merilno območje 0 do 4 m VS, 4-20 mA, z 10 m kabla, za stik s pitno vodo. Primeren tip sonde kot npr. LMK 307.

Predvidoma bo na iztoku iz zalogovnika vgrajen Woltman turbinski vodomer s suho števílčnico, zamenljivim mehanizmom in magnetnim prenosom vrtljajev. WP vodomer je predpripravljen za priklop REED in OPTO stikala. Impulzni dajalnik REED RD 01 je sestavni del načrta električnih instalacij in ga predlaga projektant telemetrije.

Predvidoma vgrajena oprema za telemetrijo:

- polyester stenska omara dim. 600x400x150 z vgrajeno opremo (glavno stikalo, varovalke, kanali, DIN letve, sponke, ožičenje, predal za dokumentacijo)
- krmilnik kompatibilen z obstoječo telemetrijsko opremo, npr. TBOX LP-450-GE(GPRS + 1xRS-232 + 1xRS-485 (8xDI, 4xDO, 4xAI), WEB1.0, alarm management, 30 dni podatkov, DNP3, Modbus, 10-30VDC, low power
- grafični prikaz stanja v objektu (5" LED touch, barvni, npr. Android, IP65, 12-24 VDC, low power) s programsko opremo
- GSM antena + 5m kabla + konektorji
- sončno napajanje (50W sončna celica, sončni regulator, hermetični akumulator 45Ah, kabli)
- 6m drog za sončno celico z nosilci in postavitvijo
- brezkontaktni indikator vstopa v objekt
- programska oprema in izdelava aplikacije

2.2 Obstoječi vodohran Loka:

Na novo se izdela vtok v obstoječi vodohran Loka, z odcepom iz novega cevovoda NL DN 100. Tlak na odcepu znaša 24 barov.

Odcep iz glavnega voda se izvede iz LTŽ kosov MMA DN 100/50 in FF DN 50/1000. Vstop v Arnatouno celico je z LTŽ fazonom DN 50. Nanj se vgradi slepa prirobnica DN 50 PN 40, INOX AISI 304, z navojem 1''. Sledi krogelni zaporni ventil 1'' PN 40, ter dva zaporedno vezana regulatorja tlaka: prvi PN 25 - 8 barov na izstopu, ter drugi PN 16 – 2 bara na izstopu.

Pred izlivom v vodno celico se izvede meritev pretoka z hišnim vodomerom – navojnim 1'', s pripravo za REED stikalo, ter spojnice. Na izlivu se vgradi navojni plovni ventil 1''.

Na vsaki tlačni stopnji redukcije se vgradi manometer FI 100, ustrezne tlačne stopnje.

Predvideni obseg električnih instalacij in telemetrije:

Objekt ima na strehi solarni panel za potrebe klorinatorja, kateri se ohrani.

Objekt se bo priključil na telemetrijsko nadzorni sistem upravljavca vodovoda. V objektu se spremljajo naslednji parametri:

- Zvezno merjenje nivoja vode v vodohranu s tlačnim nivojskim sensorjem (kot npr. LMK 331), s priključkom ¾'', vgrajen v strojni komori vodohrana (spodaj)
- Meritev pretoka na vstopnem cevovodu v vodohran (vodomer z impulznim dajalnikom)
- Nadzor nad prisotnostjo v objektu

2.3 Predvideni vodohran Loka 90 m^3

Predvidena rešitev zajema izgradnjo vodohrana Loka, na koti 275-278 m n.v., prostornine 90 m^3. Rešitev predvideva souporabo obstoječega zajetja Žirovnica (VD: 35527-604/2004), ter v primeru pomanjkanja dodatne količine vode iz vodnega vira Račica. Vodohran bo dostopen z osebnim vozilom za nujna vzdrževalna dela. V predvidenem vodohranu je predvidena obdelava vode, v kolikor bo potrebno (kloriranje). Prav tako bo v predvidenem vodohranu mogoče naknadno dograditi črpalke za črpanje v smeri Radeža (ni predmet tega projekta).

~~V vodohranu bo na dovodni strani mogoče dograditi sistem za proizvodnjo elektrike iz potencialne energije vode (mikro hidroelektrarna); ni predmet projekta.~~

Prednostno se bo izvajalo polnjenje vodohrana iz vodnega zajetja Žirovnica. Črpanje vode iz črpališča Račica se bo izvajalo le v primeru premalo vode iz Žirovnice, oziroma za zagotavljanje dnevnega obračanja vode v cevovodih.

Na vtoku vode iz Žirovnice v novi VH Loka bo vstopni tlak 25 barov, zato se izvede redukcija pritiska z opremo:

- prirobnični zasun PN 40 bar (DN50)
- Čistilni kos prirobnični PN 40 bar (DN50)
- hidravlični reducirni ventil DN50 (redukcija tlaka iz 25 na 6 barov; primeren tip P2100)
- varnostno izpustni ventil DN50 (izpust pri tlaku nad 9 barov; primeren tip M3200)
- Mehanski reducirni ventil, prirobnični DN50 (redukcija tlaka iz 6 na 2 bara)
- Medprirobnična loputa DN50 PN16 (kot npr. Belimo)
- Elektromotorni pogon za loputo DN50, 220V (kot npr. Belimo PRCA-BAC-S2-T)

Predvideni obseg električnih instalacij in telemetrije:

Objekt se priključi na nizkonapetostno električno omrežje. Izdano je soglasje za priključitev št. 1472960, z dne 20.02.2024. Potek trase je prikazan v gradbeni situaciji.

Objekt se bo priključil na telemetrijsko nadzorni sistem upravljavca vodovoda. V objektu se spremljajo naslednji parametri:

- Zvezno merjenje nivoja vode v vodohranu s tlačnim nivojskim sensorjem (kot npr. LMK 331), s priključkom ¾'', vgrajen v strojni komori vodohrana (spodaj)
- Meritev pretoka na vstopnem cevovodu vvodohrana iz smeri zajetja Žirovnica (vodomer z impulznim dajalnikom)
- Meritev pretoka na izstopnem cevovodu iz vodohrana v smeri Loke (vodomer z impulznim dajalnikom)
- Meritev (kontrola) tlaka za hidravličnim reducirnim ventilom s tlačnim nivojskim sensorjem (kot npr. LMK 331), s priključkom ¾'', vgrajen za reducirnim ventilom (nastavljen tlak 6 barov)
- Meritev (kontrola) tlaka za mehanskim reducirnim ventilom s tlačnim nivojskim sensorjem (kot npr. LMK 331), s priključkom ¾'', vgrajen za reducirnim ventilom (nastavljen tlak 2 bara)
- Nadzor nad prisotnostjo v objektu
- Krmiljenje lopute z EM pogonom (220 V), voden na konstantni nivo vode v zbiralniku pri zajetju Žirovnica (kot npr. Belimo PRCA-BAC-S2-T)

Vodohran ima notranjo razsvetljavo, vtičnice in zunanjo luč.

V vodohranu bo vgrajen Woltman turbinski vodomer s suho števílčnico, zamenljivim mehanizmom in magnetnim prenosom vrtljajev. WP vodomer je predpripravljen za priklop REED in OPTO stikala. Impulzni dajalnik REED RD 01 je sestavni del načrta električnih instalacij in ga predlaga upravljavec telemetrije.

V vodohranu bo vgrajen klorinator za tekoči klor, predvidijo se kolčaki – navojni priključki ¾'' za doziranje.

Vsi podatki se zbirajo in daljinsko prenašajo na dispečerski center upravljavca Komunale Sevnica.

2.4 Obstoječe črpališče Račica: Montaža črpalk in vzpostavitev telemetrije

V obstoječem črpališču Račica se voda trenutno prečrpava v stari vodohran Račica. Obstoječe črpalke so dotrajane, se odstranijo, nadomestijo se z novimi ($Q_č$ = 2 l/s, $H_č$ = 60 m'). Izvede se prevezava tlačnega voda iz črpališča Račica na novi cevovod proti predvidenem VH Loka 90 m^3, ter izdelava odcepa cevovoda na tlačni strani črpalk, v dveh smereh: proti naselju Račica se navežemo na cev PE d90 (višja tlačna cona), ter v smeri proti staremu VH Račica (nižja tlačna cona), kjer se navežemo na obstoječi cevovod prav tako PE d90. Stari vodohran Račica pa se izloči iz uporabe, na njem se izvedejo ustrezne prevezave pred objektom.

Predvidena dela za strojne in elektro instalacije:

Obstoječe črpališče Račica že ima priključek na NN električno omrežje. Objekt ni vključen v telemetrijski sistem upravljavca.

V črpališču bodo vgrajeni trije Woltman turbinski vodomeri s suho števílčnico, zamenljivim mehanizmom in magnetnim prenosom vrtljajev. WP vodomer je predpripravljen za priklop REED in OPTO stikala. Impulzni dajalnik REED RD 01 je sestavni del načrta električnih instalacij in ga predlaga projektant telemetrije.

V črpališču bo vgrajen induktivni vodomer DN 50, PN 10, za meritev pretoka v obe smeri, meritev trenutna in kumulativna. Prirobnični spoj DN 50, displej na merilcu. Na merilni liniji naj bo ravni del cevovoda L > 5D. Primeren tip vodomera npr.: Promag W400, 5W4C50, DN50.

Vsi podatki iz merilnikov pretoka se prenašajo na telemetrijski sistem upravljavca.

V črpališču bosta vgrajeni dve vertikalni večstopenjski centrifugalni INOX črpalki, s karakteristikami Q=2,07 l/s pri H=60,6m. Črpalki bosta praviloma delovali izmenično, za izjemne primere pa naj bo omogočeno delovanje obeh črpalk hkrati (ročni preklop v primeru izpada vodnega vira Žirovnica).

Črpalka ima prirobnična priključka: DN32/PN25, IN-LINE. Tesnjenje: mehansko drsno tesnilo; material tesnila: SiC / grafit / EPDM. Črpalka je v celoti izdelana iz AISI 304 (DIN 1.4308).

Primeren tip črpalke kot na primer: LOWARA tip 5 SV 14 F 022T/D

Ostali podatki o elektromotorju črpalke:

- Nazivna moč elektromotorja: 2,2 kW
- Število vrtljajev: 2880 min-1, 2-polni, 3-fazen, 3x400V, 50 Hz
- Nazivni tok: 4,56A pri 400V Razred energetske učinkovitosti po IEC 60034-30/2008: IE3

Črpališče naj se opremi s potopno nivojsko sondo za zvezno merjenje nivoja vode. Sonda naj bo premera do 27mm, za vgradnjo v zaščitno cev PE d40/32, merilno območje 0 do 4 m VS, 4-20 mA, z 10 m kabla, za stik s pitno vodo. Primeren tip sonde kot npr. LMK 307.

VAROVANJE PROTI SUHEMU TEKU: se zagotovi s signalom iz potopne zvezne nivojske sonde, in sicer naj izklopi črpalko pri nivoju vode 0,50 m' nad sesalnim košem. Ponovni vklop črpalke naj bo z zakasnitvijo, ko se nivo vode v bazenu dvigne na 1,50 m'.

Predvideni sta dve črpalki; delovna in rezervna. Ob konični porabi se po potrebi vklopi druga črpalka.

Algoritem delovanja črpališča glede na nivo vode v novem vodohranu Loka, je v naslednji razpredelnici podan glede na % zapolnjenosti vodohrana (100% predstavlja POLN vodohran).

NIVO %	SIGNAL	OPOMBA
30	vklop črpališča (Č1 ali Č2)	Rezervni vklop (min-min); vklop druge črpalke, da delujeta obe istočasno
40	vklop črpališča (Č1 ali Č2)	
98	Izklop črpališča	
100	Izklop črpališča+ALARM; PRELIV	Rezervni izklop (max-max) in aktiviranje alarma v operacijskem centru

2. TEHNIČNA IZVEDBA – GRADBENA DELA

1.1 Zemeljska dela – splošno

Vsa zemeljska dela se izvajajo po načrtih in detajlih, določilih tehničnih predpisov, in v skladu z obveznimi standardi.

Pri delih na prometnih površinah mora biti izvajanje del v skladu s cestno-prometnimi predpisi in izdanimi soglasji upravljalca cest.

Pred začetkom del je izvajalec dolžan popolnoma očistiti teren, odstraniti grmovje in drevje, ter ves material odložiti na deponijo, katero določi investitor ali si jo pridobi izvajalec sam.

Na tako očiščenem terenu izvajalec zavaruje celotno zakoličeno traso cevovoda oziroma objekte, ki se gradijo. Vse kote in ostale podatke vpiše v gradbeno knjigo zaradi točnega obračuna zemeljskih del. Potrebno razpiranje oziroma črpanje meteorne ali podtalne vode pri izkopih jarkov ali za objekte, je izvajalec del dolžan opraviti na lastne stroške.

Pri vseh izkopih mora izvajalec del paziti, da poškoduje čim manj obdelovalnih površin in objektov, ker gre vsaka škoda, nastala iz naslova nestrokovnega in nesolidnega dela ter po njegovi krivdi, na stroške izvajalca del.

Vsa zemeljska dela morajo biti izvršena pravilno upoštevaje vse kote in detajle iz načrtov. Preden se dela nadaljujejo, morajo biti vsa zemeljska dela sprejeta in potrjena s strani nadzornega organa ter zaradi obračuna, vpisana v gradbeno knjigo. Vsa dela se obračunava po dejansko opravljenih količinah.

1.1.1 Izkopi

Vsi izkopi za objekte, oziroma izkopi jarkov za polaganje cevovoda ali izkopi temeljev objekta morajo biti izvedeni pravilno po kotah in detajlih iz načrtov ter v predpisanih padcih.

Izkopi pri objektih se izvedejo po zunanjih merah temeljev in zidov, z upoštevanjem dodatne razširitve za 60 cm z vsake strani in naklonom v odvisnosti od kategorije zemljišča, ter načrta eventuelnega razpiranja. Odstranitev usipov in njihovega kasnejšega zasipavanja gre v breme izvajalca del.

Obračuni izkopov so po 1 m^3 izkopanega materiala v raščenem stanju ne glede na kategorijo zemljišča.

1.1.2 Planiranje terena in jarkov

Planiranje terena okoli objekta, kakor tudi dna jarkov za cevovode ali temelje objekta, mora biti izvedeno do zahtevane točnosti po popisu del.

Planiranje in čiščenje terena po končani gradnji, zasipanje jam na gradbišču po odstranitvi vsega preostalega materiala, kakor tudi izkopa začasnih jam, se obračuna v zaključnih delih.

Obračuna se po 1 m^2 planirane površine.

1.1.3 Peščena posteljica, zasipi jarkov in zasipi ob objektih

Peščena posteljica, kakor vsi zasipi jarkov za polaganje cevovoda in zasipi ob objektih, morajo biti izvedeni z materialom in na način, kakor je to predvideno v načrtih oziroma v opisu del.

Pri zasipavanju jarkov za cevovode je obvezno potrebno uporabiti nevezan material iz izkopa, če je primeren (za prvi sloj debeline cca 20 – 30 cm nad temenom cevi). V nasprotnem primeru je potrebno material za nasip posebej pripeljati.

Omenjeni prvi sloj zasipa nad cevovodi, sme biti komprimiran le ročno. Preostali zasipi jarkov in zasipi ob objektih se lahko izvajajo z materialom od izkopa in s strojnim komprimiranjem v slojih, kakor je to predvideno v načrtih oziroma v opisu del.

Izbor materiala in način izvajanja zasipa jarkov za cevovode pod prometnimi površinami, se določi po predhodnem dogovoru z nadzornim organom in v soglasju z upravljalcem cest.

Obračuna se po 1 m^3 opravljenega zasipa.

1.1.4 Odvoz zemlje in preostalega materiala

Ves izkopani material se odloži na začasno deponijo, ki si jo pridobi izvajalec sam. Na posebno zahtevo naročnika mora izvajalec na deponiji ločevati izkopani material po kategorijah. Obračuna se po 1 m^3 transportiranega materiala v raščenem stanju z upoštevanjem nakladanja, razkladanja in razstiranja materiala po deponiji.

Cene za enoto

Cene za enoto zemeljskih del vsebujejo:

- ves porabljeni material

- vse potrebno delo
- vse transporte
- najemnino za vso potrebno mehanizacijo
- najemnino ali stroške izdelave, nameščanja in odstranjevanja vseh pomožnih odrov, platojev in opiranja za izkope v večjih globinah.

Vsa zemeljska dela, v kolikor ni drugače določeno, se obravnavajo v raščenem stanju.

1.2 Betonska dela – splošno

Vsa betonska dela se izvajajo v skladu z načrti, opisi del, tehničnimi predpisi in predpisanimi standardi.

Kvaliteta vgrajenega betona mora odgovarjati zahtevam opisa del, tehničnim predpisom in standardom, glede čistoče agregata, granulacije, količine in kvalitete cementa in vode.

Cement, uporabljen za vsa dela mora biti povsem svež, pravilno skladiščen in zaščiten pred vodo in vlago, v skladu z navodili in predpisi za beton in armirani beton.

Agregat za pripravo betona naj bo po možnosti rečnega porekla, brez gline in mulja, granuliran po predpisih za predvideno marko betona.

Vse betonske in armiranobetonske konstrukcije morajo biti betonirane z marko betona predvideno v opisu del. V primeru, da v kakšni predračunski postavki MB ni določen, se izvaja z C 30/37 za armirani beton oziroma C 8/10 za nearmirani beton.

Pri prekinitvah betoniranja je mesta, kjer se betoniranje prekine, potrebno določiti že vnaprej. Za nadaljevanje dela je stično ploskev potrebno očistiti rahlega betona, cementne kaše in prahu, ter stik dobro namočiti in ga prepojiti s tanjšo plastjo mastne mešanice betona drobnejše zrnatosti.

Med betoniranjem je izvajalec dolžan vgraditi vse ostale elemente kot so podmetke, čepi, škatle za prehode instalacij, kljuke potrebne za poznejšo pritrditev drugih montažnih elementov in instalacij.

V času po končanem betoniranju je izvajalec dolžan v skladu s predpisi za beton in armirani beton, le tega negovati in zaščititi pred vplivom nizkih oziroma visokih temperatur. Vse armirano betonske konstrukcije, ki ostanejo vidne, se morajo v slučaju poškodbe zakrpati in zgladiti.

Obračun betonskih in armirano-betonskih del je za 1 m^3 vgrajenega betona.

1.3 Tesarska dela – splošno

Ves material, ki se uporablja za izdelavo opažev, mora biti pripravljen v odgovorjajočih merah in po kvaliteti odgovarjati ustreznim tehničnim predpisom za lesene konstrukcije in ustreznim standardom.

Opaži morajo biti izdelani točno po merah v načrtih in v vseh detajlih, z vsemi potrebnimi podporami, horizontalno in vertikalno povezavo, tako da so stabilni in sposobni prevzeti težo vgrajenega betona. Stične površine morajo biti čiste in ravne.

Opaži morajo biti izvedeni tako, da se razopaženje lahko opravi brez pretresov in poškodovanja armirano-betonskih konstrukcij oziroma opažev samih.

Obračuna se postavitev in odstranitev 1 m^2 opaža.

1.3.1 Opaži in odri

Vse opaže armirano betonskih konstrukcij (temelji, stene, nosilci, stebri, plošče, ipd.), kakor tudi vse pomične in nepomočne delovne in podporne odri, izdelati po načrtih in predpisih del, ter v skladu z vsemi pogoji splošnih določil.

1.3.2 Cena za enoto

Cene za enoto tesarskih del vsebujejo: -ves potreben material -vse potrebno delo in prenose -vsa pomožna odranja, v kolikor niso predvidena v predračunu Obračuna se za 1 m2 izdelanega opaža, upoštevajoč notranje površine opažev, to je vidne površine konstrukcij.

1.3.3 Montaža

Vsa dela pri montaži cevovodov je treba izvajati točno po popisu del oziroma po navodilih proizvajalca cevi. Polagati je potrebno na peščeno posteljico. V primeru slabe nosilnosti tal je potrebno izdelati poseben statični izračun. Pri jeklenih ceveh je potrebno vse zvare testirati na priznan način.

1.3.4 Vzdrževanje

Vzdrževanje objekta se izvaja v skladu z navodili proizvajalcev opreme in programom upravljalca vodovodnega omrežja oziroma po potrebi.

3. TEHNIČNA IZVEDBA – STROJNE INSTALACIJE

Obstoječi komunalni vodi potekajo skladno s podatki iz geodetskega načrta pridobljenega iz strani upravljavcev in podatkov Poslovno informacijskega sistema občin (PISO).

Vsako spremembo, odstopanja in zahtevne posege je potrebno sprotno uskladiti med investitorjem, nadzorom, izvajalcem in projektantom. Vse dogovore je potrebno vpisati v gradbeni dnevnik, vodi naj se tudi fotodokumentacija. Križanja med obstoječimi in novimi vodi naj se izvaja pazljivo tako, da se ne pojavijo poškodbe.

Projektiran vodovod mora križati obstoječe komunalne vode z vertikalnimi odmiki najmanj 0,30 m (oz. 0,50 m). V situaciji komunalnih vodov so razvidni komunalni vodi, ki prečkajo trase projektiranega vodovoda oz. so z njimi vzporedni. Na mestih križanj s komunalnimi vodi je potrebno obnoviti oz. dodati opozorilne trakove in zaščite. Križanja je potrebno izdelati po navodilih in pod nadzorom upravljavcev vodov. Pri gradnji vodovoda ima prednost meteorna in fekalna kanalizacija, ki mora zagotavljati padec in ima njena lega glede na druge komunalne instalacije prednost, zato se morajo drugi vodi prilagajati kanalizaciji.

Pred začetkom del je potrebno naročiti pri soglasodajalcih zakoličbo obstoječih komunalnih vodov in naprav, ki potekajo na območju predvidene gradnje. V času gradnje se morajo ustrezno varovati obstoječe komunalne naprave na območju predvidene gradnje. Nad komunalnimi napravami se ne smejo izvajati dela s težko gradbeno mehanizacijo. Med samo izvedbo je potrebno zagotoviti tudi dodatne ukrepe za zaščito obstoječih vodov, ugotovljenih ob sami izgradnji. Zasipanje odkopanih komunalnih vodov je dovoljeno po tem, ko je s strani pooblaščene osebe upravljavca komunalnih vodov pisno potrjeno, da so komunalni vodi nepoškodovani oz., da so poškodbe sanirane. Katastrski posnetek kanalizacije mora biti izdelan v skladu z zbirnim katastrom podzemnih komunalnih vodov z vnosom podatkov v zbirni kataster komunalne infrastrukture.

Za križanje z obstoječimi komunalnimi vodi je potrebno predhodno obvestiti upravljavce le teh, da na terenu določijo oz. zaznamujejo točno lego ter zabeležijo v gradbenem dnevniku. V nasprotnem primeru investitor in izvajalec nista dolžna poravnati nastale škode. Vsa dela se izvedejo skladno s projektnimi pogoji in pod nadzorom upravljavcev!

5.1 Tehnične zahteve in predvideno stanje

Pred začetkom gradnje je potrebno izvesti/izdelati:

- načrt organizacije gradbišča

- s projektantom in nadzorom uskladiti potek del in faznost izvedbe
- zavarovanje in organizacija gradbišča po načrtu organizacije gradbišča
- zagotoviti vse pogoje za varno delo in zaščito delavcev
- zagotoviti varne prehode in dostope do objekta za uporabnike in obiskovalce
- vse zakoličbe in označbe (obstoječi komunalni vodi, novi komunalni vodi, potek obstoječih instalacij,…).

Vodovod je načrtovan najmanj 3,0 m stran od objektov na globini ca. 1,50 m pod koto terena oz. cestišča. Vodovod je urejen po javnih površinah, kjer je to mogoče brez večje škode, sicer pa po zasebnih zemljiščih z urejenimi služnostnimi pogodbami.

Za izgradnjo vodovoda se uporabijo cevi PE 100, PEHD DN 110 in DN 32 (hišni priključki) PE 100, PN 16, SDR 11. Vodomeri so vgrajeni zunaj objektov v tipskih toplotno izoliranih vodomernih jaških in se ne menjajo.

Pred tehničnim pregledom je potrebno upravljavcu javnega vodovoda predložiti geodetske posnetke skladne z GJI standardom in projekte PID za zgrajeni vodovod, zapisnik o dezinfekciji vodovoda, zapisnik o tlačni preizkušnji vodovoda po SIST EN 805 »Metoda z ugotavljanjem izgube tlaka« in potrdilo o preizkusu hidrantnega omrežja.

5.2 Izbira materialov in armatur za izvedbo vodovoda

Material je potrebno pred vgradnjo pregledati in na osnovi odobrenega seznama in pregleda materiala v skladišču izvajalca del pridobiti s strani predstavnika upravljavca odobritev vstopa materiala na gradbišče. Za vse vgrajene materiale in elemente je potrebno že ob dobavi pridobiti ustrezne certifikate. Pri montaži vodovoda je potrebno upoštevati tehnične normative proizvajalca in navodila upravljavca. Tehnično upravičene spremembe v soglasju s projektantom odobri predstavnik upravljavca, ki nadzira vgradnjo materiala.

Za vse vgrajene elemente je potrebno sproti od izdelovalcev in dobaviteljev pridobiti ustrezna navodila za vzdrževanje, čiščenje in obratovanje, ki so v nadaljevanju del tehnične dokumentacije, ki jo izvajalec pripravi za tehnični pregled in primopredajo.

Materiali, iz katerih so izdelani elementi vodovoda, vključno s tesnili, ki pridejo v stik z vodo, ne smejo glede fizikalnih, kemijskih ali mikrobioloških lastnosti vplivati na kakovost vode, kar mora biti potrjeno z ustreznimi dokazili. Vsi elementi vodovoda morajo biti ustrezno zaščiteni proti škodljivemu delovanju okolice (korozija, blodeči tokovi itd.) in pred vplivi vode (inkrustracija).

Vodovod za oskrbo s pitno vodo, mora biti izdelan iz cevi in na način, ki zagotavlja vodotesnost zgrajenega sistema.

19.2.1. DUKTILNI CEVOVODI

Pri gradnji vodovoda se uporabijo cevi iz nodularne litine, po standardu (EN 545:2011). tlačni razred C64. Po istem standardu so izvedeni tudi fazonski kosi – cevna kolena. Notranja zaščita vodovodne cevi je izvedena ravno tako po standardu ISO 4179 – prevleka s cementno malto.

Zunanja zaščita vodovodne cevi je izvedena po standardu SIST EN 545:2010 vroče cinkano, nato premazano z epoksi barvo ali bitumenskim premazom.

19.2.2. POLIETILENSKE CEVI

Polietilenske cevi, po standardu (SIST EN 12201), PEHD 100, PN16 (16 barov), v kolutu ali palicah, s standardnimi tesnili in varjenimi spoji (oz. mehansko spajani). Za hišne priključke se vgradijo polietilenske cevi, po standardu (SIST EN 12201), PEHD 100, PN 16 (16 barov), v kolutu, dimenzije PE

d32. Minimalna globina vodovoda je 1,00 m merjeno od vrha urejenega terena oz. asfaltne površine do temena cevi oziroma po podatkih iz vzdolžnega profila.

Vodovod bo opremljen s potrebnimi armaturami: zasuni, nadtalnimi hidranti – lomljive izvedbe:

- zasuni so predvideni iz duktila (Euro 20, tip 23) s prirobničnimi tesnili za tlačno stopnjo PN 16, epoksi barvani (F4)
- fazonski kosi so iz duktila tlačne stopnje PN 16, komplet s tesnilnimi elementi in vijaki, epoksi barvani (d=min. 250 mikronov)

Vse vgrajene armature bodo označene z ustreznimi označevalnimi tablicami.

Montažni načrt, shema in specifikacija fazonskih kosov je podana v grafični prilogi.

Zračniki, ki morajo sicer biti vgrajeni na najvišjih točkah vodovoda, podzemne ali nadzemne izvedbe s cestno kapo, niso predvideni.

Pri celotni trasi je pri izkopu paziti na vzporedne obstoječe komunalne vode, predvsem prečkanju kanalizacije, TK vodov, elektrokablov in eventualnih cestnih prepustov.

Vse cestne kape so samozaporne premera 125 mm za navrtne zasune in premera 200 mm za zasune. Cestna kapa - (dimenzije pokrova ø200), ohišje kape in pokrov iz nodularne

litine, bitumensko in dodatno protikorozijsko epoxi prašno zaščiten. Naleganje pokrova konusno s podaljšanim zobom. Pokrov v celoti odstranljiv. Nosilna podložna plošča, ki naj bo iz betona ali umetnega materiala, se namesti pod cestno kapo in ustreza tipu vgradne garniture. Možnost prilagajanja glede na teren s pripadajočimi distančnimi obroči. Nosilna podložna plošča naj bo iz betona ali umetnega materiala se namesti pod cestno kapo in ustreza tipu vgradne garniture.

Material je potrebno pred vgradnjo pregledati in na osnovi odobrenega seznama in pregleda materiala v skladišču izvajalca del pridobiti s strani predstavnika upravljavca odobritev vstopa materiala na gradbišče. Tehnično upravičene spremembe v soglasju s projektantom odobri predstavnik upravljavca, ki nadzira vgradnjo materiala.

Vgrajeni bodo nadtalni hidranti izven povoznih površin. V primeru, da nadtalnega hidranta ni mogoče postaviti, se vgradi podtalni hidrant s cestno kapo. Podtalni hidrant-blatnik bo vgrajen na najnižji točki vodovoda. Vodovod bo opremljen z ustrezno hidrantno mrežo za zagotavljanje požarne varnosti. Nadzemni hidrant DN 80 (PN16 – pmax = 16 bar) izdelan iz nodularne litine NL400 – 15 GGG40 in inox materiala, prirobnični priključek po standardu EN 1092-2 PN 10/16, preizkus hidrantov skladno s standardom SIST EN 14384:2005.

Na vseh horizontalnih in vertikalnih lomih, odcepih in ob hidrantih izvedemo betonske sidrne bloke, ki so dimenzionirani na preizkusni tlak 25 bar in nosilnost zemljine 10 N/cm2. Detajli posameznih sidrnih blokov so podani v grafični prilogi, izračun pa v tabelarični prilogi. Podane dimenzije sidrnih blokov so minimalno potrebne računske dimenzije. Glede na širino in obliko izkopa je potrebno sidrne bloke, ne glede na računske dimenzije, izvesti do raščenega terena.

Poleg del navedenih v ostalih opisih obsegajo gradbena dela za komunalne vode še dobavo in vgrajevanje opozorilnega traku z napisom »vodovod« za nov predviden vod, ki se ga polaga 30 cm nad temenom vodovode cevi.

19.2.3. SPOJKE ZA CEVI IZ NODULARNE LITINE

NL spojniki za cevi iz NL s standardnim razstavljivim spojem oziroma s sidrnim razstavljivim spojem morajo biti izdelani iz duktilne litine GGG 400 v skladu z ISO 2531, z zunanjo in notranjo epoksi zaščito

min. debeline 70 µm po postopku kataforeze oz. min debeline 250 µm po klasičnem postopku v skladu z EN 14901, opremljeni z odgovarjajočimi tesnili EN 6811 in spojnim materialom. Leteča prirobnica mora biti izdelana po ISO 2531.

Za spajanje dveh ravnih koncev cevi enakih premerov se uporabljajo enojne oziroma dvojne univerzalne spojke za vse kombinacije materialov brez izjem. Spojka za univerzalni spoj mora biti izdelana iz litine GGG 400 z (mehansko razstavljivim spojem), z epoksi zaščitnim premazom minimalnega nanosa 250 µm, pritrdilnim materialom iz nerjavnega jekla in opremljena z odgovarjajočimi NBR tesnili. Varovanje spoja je izvedeno z nazobčanim kovinskim obročem.

19.2.4. MEDENINASTE SPOJKE

Medeninaste tlačne spojke za PEHD morajo ustrezati standardu EN 12165. Spojke morajo imeti dvojno tesnitev - dve gumici ter morajo biti hitro montažne izvedbe.

19.2.5. PP SPOJKE

PP tlačne spojke morajo ustrezati standardu DIN 8076-3.

19.2.6. POCINKANI FITINGI

Pocinkani fitingi morajo biti izdelani iz bele temprane litine. Ustrezati morajo standardu SIST EN 10242/A2. Pocinkani material se ne sme vgrajevati nezaščiten v zemljo.

19.2.7. SEKTORSKI ZASUNI

Sektorski zasuni z vgradbenimi garniturami so vgrajeni v odcepih in na prevezavah na vseh vozliščih. Označbe podzemnih ventilov se izvede s standardnimi označevalnimi tablicami SIST 1005, nameščeni na AL stebričkih.

19.2.8. NADZEMNI HIDRANTI - OPIS

Vsi nadzemni hidranti so DN 80. Armatura služi za hitro uporabo v primeru požarov in začasnem povezovanju cevnih omrežij. Pri izbiri dobavitelja mora biti zagotovljena je živilska neoporečnost, pri zamenjavi poškodovanih delov pa izkop hidranta naj ne bo potreben. Izvedba tesnenja mora omogočati samočiščenje tesnilne površine. Biti mora dovoljen poljubno nastavljiv položaj glave hidranta po končani vgradnji. Zagotovljena mora biti visoka propustnost hidranta pri odprtih vseh treh izpustih – dobre hidravlične lastnosti.

Z barvo hidranta naj bo zagotovljena dobra vidnost – lokacija izven prometnih površin. Priključek na cevno omrežje na se izvede s pomočjo N-kosa. Prirobnični priključek DN 80 PN 10/16 po EN 1092-2. Stabilne spojke za priključitev gasilskih cevi: DN 80: 2 stabilni spojki TIP C DIN 14317/1. ter ena stabilna spojka TIP B DIN 14318. Vse stabilne spojke naj imajo odgovarjajoče slepe spojke.• Izvedba in preizkus hidranta skladno z EN 14384. Izvedba po EN 1074-6, EN 1074-1 in EN 12266-1 P10, P11.

19.2.9. NADZEMNI HIDRANTI - VGRADNJA

Z horizontalnim FF kosom se zagotovi potreben odmik od zasuna, z vertikalnim FF kosom pa prilagodi višini terena. N kos pod hidrantom mora biti podbetoniran, hidrant pa vedno obsut z gramozom zaradi dreniranja vode iz ohišja hidranta. Nadzemni hidrant je namenjen za hitro uporabo v primeru požara in za praznjenje cevovoda, v najnižjih točkah je tudi v funkciji blatnega izpusta.

19.2.10. PODZEMNI HIDRANTI

Hidranti so DN 80, podtalne izvedbe, po DIN 3222. Z horizontalnim FF kosom se zagotovi potreben odmik od zasuna, z vertikalnim FF kosom pa prilagodi višini terena. N kos pod hidrantom mora biti podbetoniran, hidrant pa vedno obsut z gramozom zaradi dreniranja vode iz ohišja hidranta. Podzemni hidrant je namenjen za hitro uporabo v primeru požara in za praznjenje cevovoda, v najnižjih točkah je tudi v funkciji blatnega izpusta.

Podzemni hidranti so vgrajeni tam, ker ni prostora za nadzemne hidrante, zato ker bi le ti ovirali promet. Telo hidranta je narejeno iz nodularne litine ter je barvano z epoksi barvo min 250 µm, tesnila so iz EPDM gume. Material hidranta nodularna litina, pretočna karakteristika Kv > 120 m3/h pri ΔP=1 bar. NL deli so zunaj in znotraj zaščiteni z epoksi barvo min. debeline 250 mikronov.

Hidranti in zasuni so označeni z tipsko označevalno tablico, npr. izdelano po slovenskem standardu (za zasune in zračnike SIST 1005, za hidrante SIST 1007). Označevalne tablice se pritrdi na objekt ali stebriček iz eloksirane ali plastificirane Al cevi Ø 50 mm v betonskem temelju.

5.3 Polaganje cevovoda

Pred pričetkom gradnje je potrebno na mestih, kjer pričakujemo promet pešcev, kolesarjev in ostalih vozil, zavarovati gradbišče z ustreznimi zaščitnimi ograjami in signalizacijo, kot je navedeno v predpisih o varstvu pri gradbenem delu.

Trasa predvidenega vodovoda poteka v območju povoznih površin in zasebnih zelenih in utrjenih površinah.

Pri izkopu humusa je potrebno humus deponirati ločeno od ostalega izkopanega materiala, da se material ne meša. Po končani gradnji je potrebno urediti humusirane površine (zelenice, travnik, vrt) v prvotno stanje.

Varovati je potrebno obstoječe ograje, robnike, rešetke ob izkopu; ob eventualni poškodbi jih je potrebno obnoviti in vzpostaviti prvotno stanje. Obnoviti je potrebno tudi cestne požiralnike in požiralniške zveze, če se poškodujejo med gradnjo.

Naklon brežine izkopa bo 70° v kolikor bodo geomehanske karakteristike to dopuščale, približno 1,20 m globine. Naklon izkopa določi geomehanik v skladu z ogledom na terenu. Po strojnem in ročnem izkopu jarka bo potrebno enakomerno splanirati dno v projektiranem padcu (±3 cm), z odstranitvijo grobih ostrih kamnov. Planiranje terena okoli objekta, kakor tudi dna jarkov za cevovode ali temeljev objekta, mora biti izvršeno do zahtevane točnosti po popisu del.

Ves odkopani material je potrebno pri odkopu v predvidenem cestnem telesu sproti odvažati oz. deponirati na začasni deponiji tako, da ne ovira prometa.

Cevi se položijo na podlago iz peska, plast debeline 10 cm, granulacije 4-8 mm. Zasip s peskom se izvede do višine 30 cm nad temenom cevi z ročnim utrjevanjem. Na razdalji 30 cm nad cevjo se položi opozorilni trak. Kjer se vodovodne cevi nahajajo v cestnem telesu se jarek zasipava z drobljencem 0 – 60 mm, kjer izven, se zasipava z izbranim materialom od izkopa, s komprimiranjem v plasteh po največ 30 cm do končne višine zemeljskega planuma posteljice ceste in ga je potrebno enakomerno splanirati v projektiranem padcu (±3 cm), da ne pride do poškodbe armatur na cevi. Izbor materiala in način izvajanja zasipa jarkov za cevovode pod prometnimi površinami, se določi po predhodnem dogovoru z nadzornim organom in v soglasju z naročnikom. Po končanih delih se prizadete površine uredi v prvotno stanje. Cevovod polagati in spajati strogo po navodilih proizvajalca cevi in v projektirani niveleti.

Prenašanje cevi se izvaja na predpisan način proizvajalca cevi (z gurtnami) tako, da pri tem ne nastanejo poškodbe notranje ali zunanje zaščite. V kolikor pride do poškodbe je le te potrebno sanirati v skladu z navodili proizvajalca cevi.

V primeru razreza cevi je le te potrebno rezati v skladu z navodili proizvajalca cevi. Predvsem je potrebno paziti, da je odrez raven, rob cevi pa pravilno zaokrožen. V primeru odreza repa cevi je potrebno spoj cevi zavarovati proti izvleku s posebnim steznim obročem.

Stikanje cevi in fazonskih kosov se mora izvajati s posebno napravo namenjeno za spajanje. Po navodilih proizvajalca cevi spajanje cevi nad DN 125 mm, z gradbeno mehanizacijo ni dovoljeno.

Vse stike odcepnih kosov in kolen se izvede s spajanjem po sistemu Vi (VRS) – proti izvlečenju.

Kjer so stiki odcepnih kosov in kolen izvedeni proti izvlačenju – VRS, kolena ni potrebno dodatno sidrati.

Vsi spojni elementi – vijaki in matice morajo biti standardne izvedbe in zaščiteni proti rjavenju – galvanzirani. Prav tako morajo biti standardna tudi tesnila.

Pred začetkom montažnih del, morata nadzorni organ in pooblaščeni predstavnik upravljavca vodovoda pri izvajalcu montažnih del preveriti ustreznost materiala, ki ga namerava vgraditi.

Organizacijo dela na gradbišču je potrebno prilagoditi težavnostni stopnji, pri vgradnji navedenih materialov in navodilih proizvajalca. Vodovodne cevi, armature in elementi vodovoda so sorazmerno težki, zato bo pri montaži teh potrebna pomoč ustrezne opreme in gradbene mehanizacije.

Vse cevovode je potrebno označiti z indikatorskim trakom, zasune, hidrante in odzračevalne garniture pa s tablicami, pritrjenimi na drogove ali bližnje objekte. Označevanje vodovodnih armatur bo tako razpoznavno za gasilsko brigado in upravljavca vodovodnega omrežja.

Vsa dela so izvajalci dolžni izvajati v skladu s projektno dokumentacijo in predpisi, pravili stroke in dobrimi poslovnimi običaji, vestno in odgovorno.

Pri celotni trasi je pri izvedbi potrebno paziti na ostale komunalne vode, t.j. eventualnem prečkanju fekalne in meteorne kanalizacije, TK vodov in elektrovodov.

Tekom izvedbe mora izvajalec voditi gradbeni dnevnik in gradbeno knjigo. Za vsa dokazila, ki se jih opravlja tekom izvajanja, je potreben vpis v gradbeni dnevnik. Rezultati morajo biti na voljo nadzoru in projektantu za ustrezno izvrševanje strokovnega nadzora in sprotne kontrole kvalitete izvedbe. O vseh odstopanjih od projektne dokumentacije morajo biti obveščeni vsi sodelujoči v gradnji (izvajalci, nadzor, projektanti in investitor). Na osnovi skladnega sodelovanja in pravočasnega medsebojnega obveščanja bo možno dela izvesti kvalitetno in v dogovorjenih rokih.

Po končani izvedbi je potrebno izdelati projekt izvedenih del (PID) in pripraviti vsa sprotna poročila o kvaliteti vgrajenih materialov, elementov in izvedenih del.

5.4 Geodetski posnetek cevovoda

Po uspešno opravljenem tlačnem preizkusu in pred zasipom voda mora izvajalec pri pooblaščeni geodetski službi naročiti posnetek položenega voda. Geodetski posnetek mora biti izveden skladno z navodili geodetske službe upravljavca javnega vodovodnega sistema in mora biti pred oddajo vodovoda v last občini in predajo v upravljanje upravljavcu, potrjen s strani predstavnika geodetske službe upravljavca. Geodetski posnetek zajema vzdolžni profil voda, posnetek vseh detajlov ter križanj z ostalimi komunalnimi vodi, vključno z vsemi detajli na mestih prevezav na obstoječ vodovod. Na osnovi geodetskega posnetka je potrebno skladno z ZGO-1 izdelati geodetski načrt izvedenih del. Geodetski posnetek izvedenih del mora biti obvezno izveden pri odprtem kanalu, pred zasutjem voda.

5.5 Tlačni preizkus cevovoda in dezinfekcija

Tlačni preizkus cevovoda in dezinfekcijo se izvede po standardu SIST EN 805. Tlačni preizkus je časovno in tehnološko določen postopek, s katerim se preverja vodotesnost in kakovost zgrajenega cevovoda.

Tlačni preizkus se mora opraviti na vsakem novozgrajenem cevovodu. O uspešno opravljenem tlačnem preizkusu se napiše zapisnik, ki ga morata podpisati nadzorni organ in vodja gradbišča. Zapisnik je sestavni del investicijsko-tehnične dokumentacije.

Navodila za preizkusni tlak, trajanje preizkusa ter dovoljen padec tlaka so podana v SIST EN 805.

Dezinfekcijo cevovoda, odvzem vzorcev in analizo opravi organizacija, ki je strokovno ustrezno usposobljena. Uspešno opravljena analiza vode je pogoj za spuščanje cevovoda v obratovanje. Zapisnik o dezinfekciji ter poročilo o analizi vode mora biti priloženo investitorju ob prevzemu objekta.

5.6 Oskrba z vodo v času gradnje – provizorij

Ker gradnja v pretežni meri poteka vzporedno s traso obstoječega cevovoda, provizorijev za oskrbo v času gradnje ni potrebno zgraditi. Tam kjer je odmik minimalen je potrebno s pazljivo gradnjo obdržati v funkciji obstoječi vodovod, v nasprotnem pa krajše odseke premostiti z provizorijem iz PE, dimenzije glede na število priključkov. Prevezave na novo zgrajeno omrežje se izvede po izvedenem tlačnem preizkusu in dezinfekciji novozgrajenega cevovoda in to tako, da je prekinitev oskrbe s pitno vodo čim krajša. Dela na povezavah se izvaja v sodelovanju in pod nadzorom upravljalca vodovoda.

4. IZVEDBA OBJEKTOV

Vsi betoni nosilnih konstrukcij so izvedeni z dodatki, ki zagotavljajo vodotesnost in sulfatno odpornost AB konstrukcije.

Temeljne plošče so debeline 30 cm, iz vodotesnega betona C30/37. Temeljna plošča je izvedena na podložnem betonu C12/15 debeline 10 cm, pod podložnim betonom pa je primerno komprimirano dno izkopa gradbene jame. Vertikalne stene so izvedene iz vodotesnega armiranega betona C30/37 v debelini 30 cm. Vsi vidni robovi AB konstrukcij se izvedejo z trikotno letvijo 2x2cm (po detajlu), ki poreže ostre 90-stopinjske robove. Zgornja plošča jaška je prav tako debeline 30 cm.

Za izvedbo betonskih konstrukcij ravnih sten in plošč se lahko uporabijo klasični opaži iz lesnih opaznih plošč, ki morajo biti ustrezne kvalitete, da bo površina betona gladka. Opaž mora biti ustrezno podprt in povezan, tako da je zagotovljena njegova stabilnost in nedeformabilnost v času betonaže.

Opaži morajo biti konstruirani in izvedeni tako, da lahko brez škodljivih posedanj in deformacij prevzamejo obremenitve in vplive, ki nastanejo med izvajanjem del ter da zagotovijo natančnost, predvideno s projektom konstrukcij.

Opaži morajo biti stabilni, trdni, nepomični, čisti in dobro tesnjeni. Ne smejo biti zamazani, na njih ne sme biti snega ali ledu ter ne smejo biti vodovpojni. Olja za premaz opažev ne smejo kemično vplivati na beton in ga ne smejo obarvati.

Razopaženje se lahko izvede, ko beton doseže 30 % končne trdnosti trdnostnega razreda C30/37 (navpični deli opažev stebrov, zidov in nosilcev, oziroma 70 % končne trdnosti trdnostnega razreda C30/37 (spodnji deli opaž plošč in nosilcev).

Če je element ob razopaženju delno ali popolnoma obremenjen, mora njegova trdnost ustrezati kriterijem za projektirani trdnostni razred betona.

Betoniranju objekta bo potrebno zaradi razgibanosti konstrukcije in zahtevane vodotesnosti posvetiti ustrezno pozornost. Zahteve glede kvalitete samega materiala (trdnostni razred betona, vodotesnost, V/C, posed stožca) so natančno določene v nadaljevanju in so izbrane z namenom, da se zagotovi čim manjšega krčenje betona ob vezanju oz. hidrataciji. V ta namen smo definirali program betoniranja posameznih konstrukcijskih delov objekta, in sicer:

a) talna plošča: izvede se v dveh nivojih. Najprej se izvede poglobljen del plošče. Delovne stike med posameznimi fazami betoniranja se zatesnijo z nabrekajočim trakom na bazi bentonita in kavčuka, ter z pločevinastim trakom, ki sega v ploščo in steno.

b) Stene objekta: zaradi višine objekta, da se izognemo segregaciji betona pri vgrajevanju, predvidevamo izvedbo sten v dveh višinskih fazah. Pri tem je potrebno površine delovnih stikov pred betoniranjem naslednjih faz ustrezno očistiti, kot je to opisano v nadaljevanju. Betoniranje sten mora potekati ob skrbnem zgoščevanju (vibriranju) betona in uporabi sveže betonske mešanice, katere posed stožca ne presega 10 cm.

c) Stropna plošča se betonira v enem kosu. Betoniranje zgornje plošče mora potekati ob skrbnem zgoščevanju (vibriranju) betona in uporabi sveže betonske mešanice, katere posed stožca ne presega 10 cm.

Delovni stiki, ki po svoji naravi predstavljajo v pogledu tesnenja šibki del konstrukcije, morajo biti izvedeni natančno po navodilih projektanta, pri čemer je potrebno njihovo izvajanje stalno in strogo nadzirati.

Zaradi oblike konstrukcij je delovnih stikov med otrdelim betonom in svežo betonsko mešanico relativno veliko. Vse delovne stike je potrebno pred betoniranjem novega betona temeljito očistiti. To pomeni, da je potrebno vse horizontalne in vertikalne delovne stike med delovnimi takti takoj po betoniranju oz. delni otrditvi betona predhodnega takta skrbno očistiti (na delno otrdelem betonu je potrebno z železno krtačo očistiti površino kamnitega agregata odvečnega cementnega mleka in ostrgano površino pomesti ali posesati). Ravno tako je potrebno odstraniti vse večje trdne delce, ki nastanejo s čiščenjem stičnih površin, smeti in prah, ki se naberejo znotraj opaža.

Poleg temeljitega čiščenja površine otrdelega betona predhodnih taktov oz. delovnih faz je potrebno delovne stike dodatno varovati tako, da se prepreči vzpostavitev stacionarnega pretoka vlage po površini delovnega stika iz notranjosti objekta navzven. Delovni stiki se izvedejo iz nabrekajočega traka. Pri tem je potrebna skrbna vgradnja, da ne bi prišlo do nabrekanja traku že pred betoniranjem naslednje faze.

Pred zalivanjem odprtine z zalivno nekrčljivo cementno malto je betonsko površino potrebno premazati s sintetično emulzijo z namenom, da povečamo kontakt med novim in starim betonom.

d) Podložni betoni so kvalitete C12/15. Vsi ostali konstrukcijski betoni imajo posebne zahteve glede na izpostavljenost delovanju vode, zmrzovanju in solem.

Talna plošča:

Beton C30/37, sulfatno odporen, vodotesen PV-II z globino omočenja največ 3,0 cm, V/C = 0,50, posed stožca smax = 10 cm; korozija zaradi karbonatizacije XC2, kemična odpornost XA1, odpornost na kloride XD1, Stene:

Beton C30/37, sulfatno odporen, vodotesen PV-II z globino omočenja največ 3,0 cm, V/C = 0,50, posed stožca smax = 10 cm, korozija zaradi karbonatizacije XC2, zmrzlinska odpornost XF3, kemična odpornost XA1, odpornost na kloride XD1, Stropna plošča:

Beton C30/37, sulfatno odporen, vodotesen PV-II z globino omočenja največ 3,0 cm, posed stožca smax = 10 cm, korozija zaradi karbonatizacije XC2, zmrzlinska odpornost XF3; kemična odpornost XA1, odpornost na kloride XD1; Zalivni betoni:

Zalivni betoni se uporabljajo pri zalivanju hidromehanske opreme in eventualno pri podbetoniranju temeljev.

Vsi parametri kvalitete zalivnih betonov morajo ustrezati zahtevam po kvaliteti posameznih konstrukcijskih elementov, v katerih se uporablja zalivni beton, pri čemer se uporabi ekspanzivni cement ali normalni portland cement z dodatki za ekspanzijo. Če se zalivni beton uporabi za podlivanje hidromehanske opreme mora ustrezati sledečim kriterijem: trdnostni razred betona C30/37, zahtevana je vodotesnost z globino omočenja največ 3,0 cm, V/C = 0,50, posed stožca smax = 10 cm.

Površina betona mora biti povsem gladka in brez segregacijskih gnezd že pri razopaženju. Da nastanek takšnih mest preprečimo, kot tudi da dosežemo čim enakomernejšo kvaliteto vgrajenega betona, moramo posvetiti posebno pozornost vgrajevanju betona, ki mora biti izvedeno strojno z vibratorji. Pri tem moramo paziti, da ne pride do sesedanja večjih frakcij betonskega agregata na dno.

Betone je potrebno vgrajevati po vnaprej izdelanem programu. Vgrajevanje betona se izvaja v slojih, katerega prečni prerez ni večji od 0,50m1/m3 oz. 0,50m2/m3. Vsak naslednji sloj betona se mora vgraditi v času, ki še zagotavlja ustrezno spojitev betona s predhodnim slojem. Kompaktiranje betona v več slojih mora biti izvedeno tako, da se ob vibriranju zgornjega sloja revibrira tudi spodnji sloj. Enoslojno vgrajevani betoni (plošče), se revibrirajo posebej, po možnosti s planvibratorjem.

5. OPIS PRIČAKOVANIH VPLIVOV OBJEKTA NA NEPOSREDNO OKOLICO Z NAVEDBO USTREZNIH UKREPOV

6.1 Pričakovani vplivi objekta na okolico med izvedbo del

Našteti so možni vplivi predvidenega objekta na okolico in druge vplive objekta na sosednje nepremičnine ter na zdravje ljudi, ki se v njih nahajajo in sicer:

A. vplivi na mehansko odpornost in stabilnost,
B. vplivi na varnost pred požarom,
C. vplivi na higiensko in zdravstveno zaščito in varstvo okolice,
D. vplivi na varnost pri uporabi,
E. vplivi na zaščito pred hrupom in
F. vplivi na varčevanje z energijo in ohranjanje toplote **(vplivi med gradnjo in pri uporabi niso predvideni)**.

Zap. št.	Vpliv	Omilitveni ukrepi
A)	**Vplivi na mehansko odpornost in stabilnost objektov v okolici**	
1	a. porušenje objektov ali dela objektov zaradi izkopa (objekti, ceste, infrastruktura)	a. oddaljenost predvidenega črpališča od bližnjih objektov je tolikšna, da pri predvideni globini izkopov ne gre pričakovati porušitve ali poškodovanja objektov v okolici; potrebno je način izkopa prilagoditi vrsti zemljine in ukrepom varstva pri delu (po potrebi se izvaja zavarovanje izkopa z opažem)
	b. porušenje ali poškodovanje objektov zaradi uporabe gradbene mehanizacije	b. pri uporabi in manipulaciji z gradbeno mehanizacijo mora izvajalec zagotoviti, da se gibanje in doseg omejita na območje gradbišča, pri izvajanju del pa ne poškodujejo ali ne porušijo izpostavljeni objekti v neposredni bližini gradnje. **Izvajalec del mora imeti zagotovljeno zavarovanje odgovornosti izvajalca del za škodo, povzročeno tretjim osebam.**
B)	**Vplivi na varnost pred požarom objektov v okolici**	
1	a. nastanek požara zaradi vžiga vnetljivih snovi na gradbišču	a. izvajalec mora preprečiti kakršenkoli izliv ali uhajanje vnetljivih snovi; v primeru nezgode obvestiti gasilce ter na mestu samem izvesti vse ukrepe za preprečitev širitve požara skladno z varnostnim načrtom
	b. nastanek požara zaradi neustreznega	b. sežiganje gradbenih in drugih odpadkov na območju gradbišča ni dovoljeno. Gradbene odpadke je potrebno

	ravnanja z odpadki - sežiga	odstranjevati skladno z načrtom ravnanja z gradbenimi odpadki, ostali odpadki pa se ločeno zbirajo in predajo pristojni službi v predelavo.
C)	Vplivi na higiensko in zdravstveno zaščito in varstvo okolice	
1	EMISIJE V VODE IN TLA: a. izpust motornih olj, maziv in goriva pri uporabi delovnih strojev in sredstev na tekoče gorivo b. izpiranje sipkega gradbenega materiala (cement,…) in drugih snovi in materiala	a. izvajalec mora pri delu uporabljati stroje, ki so ustrezno vzdrževani in tehnično brezhibni; motorna tovorna vozila, ki se uporabljajo za prevoz materiala morajo biti ustrezno označena in opremljena skladno s predpisi o prevozu tovora ter Zakonom o varnosti cestnega prometa; pretakanje goriva izvajati le z ustrezno atestirano opremo; v primeru nezgod zagotoviti takojšnje ukrepanje za to usposobljenih delavcev. Vsa začasna skladišča in pretakališča goriv, olj in maziv, ter drugih nevarnih snovi morajo biti zaščitena pred možnostjo izliva v okolje. b. Material, ki je izpostavljen izpiranju je potrebno zaščititi pred padavinsko vodo in preprečiti dreniranje v tla in vode; Morebitne nevarne materiale, nevarne snovi, lahko vnetljive snovi, zdravju in okolju nevarne snovi se sme uporabljati na gradbišču le v takih količinah, ki so nujno potrebne za izvedbo tehnološke operacije. Nevarni materiali se morajo hraniti v zato predpisani embalaži in v posebej določenem in urejenem ter zavarovanem prostoru na gradbišču, ki je ustrezno označen s predpisanimi oznakami in opozorili. Jeklenke tehničnih plinov (acetilen, kisik, argon, CO_2) se skladiščijo na določenih mestih izven objektov, prostor določi vodja delovišča. Jeklenk s butan-propan plinom se ne sme skladiščiti pod nivojem terena.
		Omilitveni ukrepi
2	NASTANEK ODPADKOV: a. gradbeni (asfalt, beton, zemljina) zaradi rušenja in izkopa b. drugi odpadki (embalaža, komunalni odpadki)med obratovanjem gradbišča	a. z gradbenimi odpadki se ravna skladno z načrtom ravnanja z gradbenimi odpadki, ki je sestavni del projekta; b. za ostale odpadke se na lokaciji gradbišča uredi ločeno zbiranje v ustreznih kontejnerjih ter odvažati v soglasju s pristojno organizacijo na ustrezno deponijo.

3	EMISIJE PRAŠNIH DELCEV: a. pri rezanju in brušenju betonskih in asfaltnih površin b. nakladanju in razkladanju sipkega materiala c. vožnji po prometnih površinah	 a. rezanje in brušenje se mora izvajati s sprotnim močenjem (vodno); drugih prašnih emisij, ki bi vplivale na zdravstveno zaščito in varstvo okolice ne pričakujemo b. material je potrebno stresati s čim manjše višine vendar tako, da ni moten delovni proces; c. kolesa transportnih sredstev je potrebno pred vključevanjem na prometno površino očistiti; po morebiti onesnaženem vozišču voziti z zmanjšano hitrostjo.
4	ODPADNE VODE: a. v času izvedbe del bo v primeru ureditve gradbiščnih prostorov nastajala odpadna fekalna voda b. padavinske vode	 a. Za odvajanje sanitarne odpadne vode izvajalec na gradbišču postavi tipske kemične sanitarije. Za dostavo, praznjenje in odstranitev se izvajalec dogovori s pristojno službo oz. dobaviteljem v obliki pogodbenega razmerja. b. utrjene (asfaltirane ali tlakovane) površine je potrebno med gradnjo vzdrževati čiste in v primeru padavin preprečiti izpiranje zemlje, mulja in sipkih materialov v obstoječe naprave za odvajanje vode
D)	Vplivi na varnost pri uporabi	
1	a. pri dostopu do objektov bo potrebno prečkanje območja gradbišča b. gibanje v vplivnem območju delovnih strojev c. vpliv na varno uporabo prometnih površin	a. območje gradbišča je potrebno označiti skladno z varnostnim načrtom in načrtom organizacije gradbišča, ki ga je dolžan pripraviti izvajalec pred začetkom del. Neizogibna prečkanja gradbišča se lahko izvajajo le pod nadzorom delavca, ki koordinira delo gradbene mehanizacije in strankam poda navodila za varni prehod gradbišča, b. domet gradbenih strojev mora izvajalec omejiti na območje gradbišča. V primeru nujno potrebnega posega na privatna zemljišča (obračanje roke bagra, obračanje tovornih vozil,…) mora izvajalec določiti delavca, ki pravočasno opozori lastnika na začasno omejitev rabe in poskrbi za varno odvijanje delovnega procesa in varnost ljudi na dotičnem zemljišču. c. Območje gradbišča je potrebno ustrezno zavarovati skladno z varnostnim načrtom ter označiti skladno z elaboratom
E)	Vplivi na zaščito pred hrupom	
1	EMISIJE HRUPA:	

	a. hrup gradbenih strojev zaradi gradnje b. hrup pri transportu gradbenega in odpadnega materiala	a. za delo je potrebno uporabljati mehanizacijo in stroje s čim nižjo ravnjo hrupa, ter delovanje strojev omejiti na delovni čas; ocenjujemo, da dovoljene ravni hrupa ob upoštevanju predpisanih ukrepov ne bodo presežene, b. vožnjo prilagoditi prometnim predpisom brez naglega zaviranja in pospeševanja
F)	Vplivi na varčevanje z energijo in ohranjanje toplote	
1	a. Vplivi niso predvideni	

6.2 Pričakovani vplivi objekta na okolico v času uporabe

V času uporabe predvidenih objektov (kanalizacija in jaški) negativni vplivi na objekte v okolici niso predvideni oz. so ti omejeni kot je prikazano v naslednji tabeli:

Zap. št.	**Vpliv**	**Omilitveni ukrepi**
A)	**Vplivi na mehansko odpornost in stabilnost objektov v okolici**	
1	a. porušenje objektov ali dela objektov zaradi izkopa (ceste)	a. ker bo objekt vgrajen v cestno telo se med gradnjo zagotovi ustrezno in kvalitetno vgradnjo, utrjevanje zasipa, cevi vgrajene v cestno telo bodo temenske togosti SN8, ki bo zagotavljala zadostno nosilnost za obremenitev vozišča s tovornimi vozili SLW 60, kot je predpisano s projektom. Izvajalec mora za vgrajen material in delo zagotoviti ustrezno garancijo za kvalitetno izvedbo del in odpravo napak v garancijskem roku! Ob upoštevanju navedenega do porušitve vozišča nebi smelo priti, v primeru naknadnega posedanja zaradi nepredvidenih vplivov (nihanje podtalnice, izpiranje frakcij zaradi toka podzemne vode ipd) se morajo pravočasno sanirati, da ne pride do dodatnih poškodb vozišča. Ocenjujemo, da obstoječi objekti v bližini predvidene kanalizacije po vgradnji, zasipu in utrditvi ne bodo ogroženi.
B)	**Vplivi na varnost pred požarom objektov v okolici**	

1	a. nastanek eksplozije zaradi povišane koncentracije vnetljivih (nevarnih) plinov v kanalizaciji ob uporabi odprtega ognja ali iskre	a. predvidena kanalizacija bo prezračevana preko zračnikov na priključenih objektih ter preko odprtin v pokrovih jaškov tako, da do prekomerne koncentracije praviloma ne bo prihajalo. Uporaba odprtega ognja ali svetilk z žarečo nitko med vzdrževanjem kanalizacije in kanalizacijskih priključkov ni dovoljena na kar se opozori tudi uporabnike ob prevzemu priključka v upravljanje.
C)	**Vplivi na higiensko in zdravstveno zaščito in varstvo okolice**	
1	EMISIJE V VODE IN TLA: a. odtekanje odpadne vode v tla zaradi netesne kanalizacije ali nepravilno izvedenih priključkov	a. kanalizacija bo grajena vodotesno. Po vgradnji cevi se bo med posameznimi odseki izvedel preizkus vodotesnosti skladno s SIST EN 1610 s strani pooblaščenega izvajalca. Pred izvedenim preizkusom in odpravo netesnih mest se kanalizacija ne bo predala v uporabo. Vgrajena kanalizacija se bo med uporabo s strani upravljalca redno pregledovala (kamera) skladno s programom rednega vzdrževanja, morebitna netesna mesta pa se bodo sanirala.

Zap. št.	**Vpliv**	**Omilitveni ukrepi**
2	ODPADNE VODE: a. onesnaženje objektov in bližnje okolice z odpadno vodo iz javne kanalizacija	a. ob pravilni izvedbi, vzdrževanju in uporabi kanalizacijskih priključkov ter pravilnemu načinu odvajanja tako količine kot sestave odpadne vode, do onesnaženja objektov oz. okolice predvidoma ne bo prihajalo. Ob priključitvi objektov na javno kanalizacijo so stranke obveščene in poučene o pravilni uporabi in vzdrževanju kanalizacijskega priključka. Dimenzija ter višina in padec kanalizacije so s projektom določeni tako, da maksimalna polnitev ne bo presegla 50% višine. Priključki na kanalizacijo se lahko izvedejo v zgornji polovici premera cevi. Za obstoječe objekte se odcepi za priključke izvedejo že med gradnjo javnega kanala, s čimer se zagotovi ustreznost priključkov. Novi priključki se izvajajo skladno z navodili podanimi v pogodbi o prevzemu priključka v upravljanje.
D)	**Vplivi na varnost pri uporabi**	

1	a. padec v jašek kanalizacije	a. dostop v kanalizacijo je predviden le s strani upravljalca, ki mora pri delu poskrbeti za varstvo pri delu z uporabo zaščitnih sredstev in opreme. Med vzdrževalnimi deli mora upravljalec poskrbeti za ustrezno označitev del ter območje del na kanalizaciji ustrezno zavarovati
	b. spotikanje rob pokrov jaškov kanalizacije	b. Pokrovi morajo biti vgrajeni v niveleti vozišča skladno z zahtevami podanimi v načrtu kanalizacije – pokrov z okvirjem na AB prehodni plošči, podlaga ustrezno utrjena . Ob morebitni deformaciji ali posedanju terena ali jaška mora upravljalec zagotoviti čim prejšnjo sanacijo.
	c. prometna nesreča zaradi deformacij oz. poškodb pokrova	c. Pokrovi morajo biti vgrajeni v niveleti vozišča skladno z zahtevami podanimi v načrtu kanalizacije – nosilnost 40t, pokrov z okvirjem na AB prehodni plošči, podlaga ustrezno utrjena . Ob morebitni deformaciji ali posedanju terena ali jaška mora upravljalec zagotoviti označitev nevarnega mesta in poskrbeti za čim prejšnjo sanacijo.

E)	**Vplivi na zaščito pred hrupom**	
1	a. Hrup zaradi prevoza vozil preko pokrovov jaškov	- Pod pokrov se skladno z načrtom vgradi protihrupni vložek, ki bo preprečil nastanek hrupa zaradi udarcev - Jaški so locirani v sredini voznih pasov oz. v sredini vozišča v primeru da je vozišče ožje od 3,5m.
F)	**Vplivi na varčevanje z energijo in ohranjanje toplote**	
1	b. Vplivi niso predvideni	

6. SEZNAM TANGIRANIH PARCEL

parcela št.	KO
749	KO Loka
749	KO Loka
615/2	KO Radež
1110	KO Radež
718/5	KO Loka
746	KO Loka
745/4	KO Loka
745/1	KO Loka
757	KO Loka
718/1	KO Loka
22	KO Radež
24	KO Radež
21	KO Radež
11/3	KO Radež
15	KO Radež
18	KO Radež
11/2	KO Radež
12	KO Radež
13	KO Radež
14	KO Radež
11/1	KO Radež
678/4	KO Loka
678/4	KO Loka
678/4	KO Loka
745/4	KO Loka
745/1	KO Loka
614	KO Radež
545/2	KO Radež
550/1	KO Radež
549/1	KO Radež
550/2	KO Radež
545/6	KO Radež
545/5	KO Radež
545/1	KO Radež
544	KO Radež
546/1	KO Radež
47	KO Loka
677/2	KO Loka
677/2	KO Loka
1118/3	KO Radež
1119	KO Radež
830/2	KO Loka

826/5	KO Loka
611/1	KO Radež
612	KO Radež
1275	KO Radež
1274	KO Radež
613	KO Radež
610	KO Radež
609	KO Radež
608	KO Radež
629/2	KO Radež
676/9	KO Loka
676/8	KO Loka
676/2	KO Loka
759	KO Loka
758/1	KO Loka
830/1	KO Loka
740	KO Loka
741	KO Loka
739	KO Loka
718/3	KO Loka
744	KO Loka
679/3	KO Loka
744	KO Loka
55/3	KO Loka
614	KO Radež

7. SEZNAM SOGLASODAJALCEV

1. ZVKD Slovenije, OE Celje, Glavni trg 1, 3000 Celje
2. ZVN (Zavod za varstvo narave), OE Celje, Vodnikova ulica 3, 3000 Celje
3. Direkcija RS za infrastrukturo, OE Novo mesto, Ljubljanska cesta 36, 8000 Novo mesto
4. Direkcija RS za vode, Sektor območja Spodnje Save, Novi trg 9, 8000 Novo Mesto
5. Občina Sevnica, Oddelek za gospodarsko infrastrukturo, Glavni trg 19 a, 8290 Sevnica
6. Zavod za gozdove Slovenije, OE Brežice, Cesta bratov Milavcev 61, 8250 Brežice
7. Ministrstvo za okolje in prostor, Agencija Republike Slovenije za okolje, Vojkova 1b, 1000 Ljubljana
8. Komunala Sevnica d.o.o., Naselje heroja Maroka 17, 8290 Sevnica
9. Elektro Celje, d. d., Vrunčeva 2a, 3000 Celje
10. Telekom Slovenije D.D., Center za vzdrževanje omrežja in zagotavljanje storitev Novo mesto, Novi trg 7a, 8000 Novo mesto

Pripravil: Andrej Sotelšek, d.i.str.



odsek 1.1: ČR Račica - VH Loka predvideni

točka	X koordinata	Y koordinata
T1	516.793,48	101.714,75
T2	516.787,54	101.720,69
T3	516.789,59	101.725,15
T4	516.787,05	101.734,50
T5	516.782,95	101.742,43
T6	516.780,97	101.748,19
T7	516.779,66	101.753,90
T8	516.779,38	101.762,88
T9	516.778,56	101.773,59
T10	516.777,60	101.783,19
T11	516.778,37	101.792,59
T12	516.779,17	101.799,84
T13	516.780,59	101.806,46
T14	516.783,33	101.813,52
T15	516.788,13	101.822,13
T16	516.784,89	101.825,60
T17	516.782,83	101.827,80
T18	516.781,90	101.828,81
T19	516.781,12	101.829,64
T20	516.778,87	101.832,05
T21	516.778,19	101.834,98
T22	516.776,19	101.843,63
T23	516.774,02	101.852,99
T24	516.771,95	101.861,94
T25	516.769,35	101.873,17
T26	516.763,28	101.882,51
T27	516.758,62	101.891,68
T28	516.751,91	101.902,37
T29	516.747,86	101.913,52
T30	516.745,71	101.919,44
T31	516.761,60	101.939,27
T32	516.777,83	101.959,53
T33	516.779,84	101.962,04
T34	516.779,63	101.963,91
T35	516.778,47	101.973,90
T36	516.775,86	101.976,37
T37	516.770,97	101.982,27
T38	516.768,37	101.986,64
T39	516.764,97	101.992,37
T40	516.760,25	102.001,98
T41	516.758,17	102.004,97
T42	516.753,03	102.008,35
T43	516.744,65	102.011,81
T44	516.737,64	102.012,74
T45	516.726,58	102.016,66
T46	516.712,27	102.023,42
T47	516.700,04	102.029,73
T48	516.703,25	102.035,62

točka	X koordinata	Y koordinata
T49	516.695,81	102.040,74
T50	516.694,75	102.042,01
T51	516.694,67	102.043,12
T52	516.696,57	102.048,54
T53	516.696,74	102.056,83
T54	516.695,37	102.065,60
T55	516.693,54	102.074,84
T56	516.691,69	102.082,59
T57	516.691,50	102.093,95
T58	516.693,73	102.109,49
T59	516.696,50	102.122,23
T60	516.699,51	102.131,77
T61	516.704,10	102.140,78
T62	516.711,02	102.148,34
T63	516.732,03	102.175,36
T64	516.716,56	102.189,73
T65	516.698,06	102.206,90
T66	516.677,75	102.226,15
T67	516.654,63	102.249,48
T68	516.637,54	102.267,20
T69	516.617,76	102.287,71
T70	516.613,21	102.292,44
T71	516.613,29	102.296,50
T72	516.613,38	102.298,67
T73	516.613,52	102.303,42
T74	516.631,84	102.318,73
T75	516.647,26	102.331,05
T76	516.663,08	102.336,74
T77	516.679,42	102.339,13

odsek 1.2: VH Loka predvideni - VH Loka obstoječi

točka	X koordinata	Y koordinata
V1	516.681,09	102.340,98
V2	516.678,62	102.343,20
V3	516.658,13	102.353,10
V4	516.638,73	102.362,48
V5	516.647,41	102.380,34
V6	516.657,33	102.399,31
V7	516.660,96	102.405,83
V8	516.666,86	102.417,39
V9	516.671,31	102.424,10
V10	516.676,86	102.429,77
V11	516.680,92	102.431,04
V12	516.702,86	102.434,13
V13	516.710,09	102.436,27
V14	516.716,47	102.439,83
V15	516.721,76	102.444,35
V16	516.725,19	102.447,99
V17	516.727,56	102.452,36

točka	X koordinata	Y koordinata
V18	516.728,52	102.456,92
V19	516.730,18	102.472,21
V20	516.731,26	102.475,87
V21	516.734,75	102.480,42
V22	516.739,83	102.483,65
V23	516.744,78	102.485,82
V24	516.752,64	102.488,30
V25	516.757,09	102.490,52
V26	516.759,75	102.493,89
V27	516.760,59	102.497,70
V28	516.763,21	102.504,44
V29	516.768,38	102.515,47
V30	516.772,71	102.527,04
V31	516.779,12	102.543,54
V32	516.785,21	102.560,19
V33	516.780,61	102.567,73
V34	516.779,05	102.570,29
V35	516.778,57	102.571,07
V36	516.777,99	102.572,02
V37	516.776,15	102.575,04
V38	516.775,16	102.576,66
V39	516.774,14	102.578,33
V40	516.773,60	102.579,22
V41	516.772,04	102.581,78
V42	516.768,57	102.587,46
V43	516.776,28	102.598,39
V44	516.781,67	102.603,59
V45	516.790,49	102.616,09
V46	516.798,90	102.627,99
V47	516.803,18	102.636,71
V48	516.802,69	102.642,96
V49	516.800,21	102.651,97
V50	516.797,18	102.669,70
V51	516.792,27	102.691,09
V52	516.793,63	102.693,21

odsek 1.3: VH Loka obstoječi - Zajetje Žirovnica

točka	X koordinata	Y koordinata
V53	516.794,70	102.692,56
V54	516.793,68	102.690,92
V55	516.796,32	102.689,21
V56	516.807,56	102.704,68
V57	516.822,39	102.730,83
V58	516.838,93	102.751,53
V59	516.861,28	102.780,14
V60	516.889,61	102.803,62
V61	516.901,86	102.820,19
V62	516.916,09	102.839,42

točka	X koordinata	Y koordinata
V63	516.915,47	102.851,80
V64	516.915,21	102.857,08
V65	516.921,74	102.858,27
V66	516.925,19	102.859,34
V67	516.929,21	102.860,59
V68	516.940,58	102.864,77
V69	516.953,54	102.869,52
V70	516.962,42	102.872,65
V71	516.971,36	102.874,99
V72	516.986,56	102.874,38
V73	516.994,34	102.874,40
V74	517.004,37	102.874,76
V75	517.016,99	102.875,96
V76	517.023,50	102.876,65
V77	517.026,08	102.876,24
V78	517.029,56	102.874,99
V79	517.035,23	102.872,79
V80	517.040,90	102.870,60
V81	517.046,55	102.870,12
V82	517.050,59	102.871,04
V83	517.056,13	102.873,26
V84	517.065,13	102.878,19
V85	517.070,56	102.881,71
V86	517.078,11	102.888,33
V87	517.086,49	102.896,20
V88	517.096,27	102.907,13
V89	517.103,55	102.915,04
V90	517.111,87	102.924,78
V91	517.118,23	102.930,13
V92	517.124,45	102.936,05
V93	517.136,83	102.943,89
V94	517.136,28	102.943,82
V95	517.144,10	102.949,07
V96	517.152,55	102.955,42
V97	517.160,52	102.962,15
V98	517.179,62	102.976,03
V99	517.183,38	102.978,86
V100	517.186,57	102.981,99
V101	517.191,11	102.987,46
V102	517.192,38	102.991,09
V103	517.193,10	102.994,53
V104	517.193,62	102.997,02
V105	517.194,55	103.004,48
V106	517.195,49	103.011,95
V107	517.197,52	103.018,39
V108	517.200,35	103.026,23
V109	517.201,30	103.028,86
V110	517.204,51	103.036,94
V111	517.211,28	103.053,78

točka	X koordinata	Y koordinata
V112	517.216,34	103.066,42
V113	517.217,96	103.071,51
V114	517.220,17	103.080,47
V115	517.223,36	103.089,24
V116	517.226,85	103.094,57
V117	517.231,55	103.099,41
V118	517.237,46	103.103,82
V119	517.244,72	103.108,34
V120	517.252,99	103.113,62
V121	517.260,68	103.119,13
V122	517.266,96	103.123,65
V123	517.271,92	103.126,74
V124	517.274,80	103.129,29
V125	517.279,92	103.132,97
V126	517.285,99	103.137,22
V127	517.297,12	103.145,64
V128	517.305,24	103.153,28
V129	517.311,50	103.160,70
V130	517.316,43	103.167,91
V131	517.322,32	103.178,39
V132	517.325,44	103.185,25
V133	517.329,77	103.198,15
V134	517.333,63	103.208,64
V135	517.338,36	103.219,23
V136	517.343,06	103.229,67
V137	517.348,27	103.240,59
V138	517.353,12	103.247,95
V139	517.358,27	103.253,63
V140	517.364,52	103.258,29
V141	517.370,35	103.261,06
V142	517.376,92	103.263,27
V143	517.382,28	103.264,57
V144	517.388,08	103.265,96
V145	517.403,55	103.268,33
V146	517.409,85	103.266,99
V147	517.416,94	103.265,13
V148	517.423,30	103.263,70
V149	517.427,41	103.263,62
V150	517.431,53	103.264,27
V151	517.436,65	103.265,97
V152	517.444,62	103.269,14
V153	517.454,76	103.273,28
V154	517.463,58	103.276,71
V155	517.471,86	103.279,79
V156	517.478,56	103.282,82
V157	517.482,40	103.285,15
V158	517.485,77	103.288,29
V159	517.487,47	103.290,80
V160	517.488,88	103.294,55

točka	X koordinata	Y koordinata
V161	517.490,18	103.299,65
V162	517.490,74	103.305,34
V163	517.490,60	103.312,37
V164	517.489,85	103.322,43
V165	517.489,08	103.333,31
V166	517.488,13	103.345,32
V167	517.487,35	103.352,09
V168	517.486,23	103.356,75
V169	517.483,41	103.362,89
V170	517.479,87	103.368,61
V171	517.476,15	103.374,52
V172	517.473,31	103.379,57
V173	517.470,49	103.385,70
V174	517.468,09	103.393,90
V175	517.466,32	103.403,68
V176	517.465,63	103.411,51
V177	517.465,61	103.421,12
V178	517.466,27	103.428,42
V179	517.467,33	103.433,84
V180	517.469,24	103.441,69
V181	517.471,54	103.448,35
V182	517.477,09	103.459,49
V183	517.479,61	103.464,93
V184	517.480,74	103.470,12
V185	517.480,18	103.474,21
V186	517.479,19	103.475,85
V187	517.484,53	103.478,80
V188	517.486,92	103.480,13
V189	517.488,19	103.480,83
V190	517.489,86	103.483,13
V191	517.491,77	103.486,30
V192	517.493,36	103.494,85
V193	517.494,94	103.509,06
V194	517.495,23	103.518,25
V195	517.493,53	103.524,17
V196	517.491,16	103.532,20
V197	517.491,05	103.537,02
V198	517.491,75	103.547,19
V199	517.493,00	103.554,16
V200	517.493,09	103.561,68
V201	517.493,47	103.569,01
V202	517.492,56	103.577,01
V203	517.493,02	103.585,35
V204	517.495,80	103.586,28
V205	517.498,65	103.587,23
V206	517.500,83	103.587,96
V207	517.503,67	103.588,90
V208	517.506,69	103.589,85
V209	517.508,97	103.590,66

točka	X koordinata	Y koordinata
V210	517.527,63	103.589,16
V211	517.540,98	103.599,84
V212	517.554,32	103.618,61
V213	517.572,26	103.638,74
V214	517.579,39	103.647,54
V215	517.585,12	103.651,89
V216	517.591,14	103.668,68
V217	517.598,80	103.690,79
V218	517.587,54	103.717,09
V219	517.573,47	103.749,95
V220	517.569,48	103.750,57
V221	517.558,81	103.749,88
V222	517.548,60	103.750,40
V223	517.540,90	103.752,21
V224	517.535,23	103.755,25
V225	517.530,24	103.760,44
V226	517.525,54	103.769,16
V227	517.524,02	103.780,35
V228	517.522,28	103.788,19
V229	517.514,31	103.806,25
V230	517.511,01	103.813,38
V231	517.508,85	103.821,16
V232	517.508,01	103.828,04
V233	517.505,60	103.835,06
V234	517.502,34	103.841,34
V235	517.496,70	103.849,01
V236	517.490,14	103.857,15
V237	517.484,56	103.863,76
V238	517.480,56	103.870,07
V239	517.478,67	103.876,16
V240	517.479,23	103.881,13
V241	517.484,18	103.897,36
V242	517.488,97	103.913,00
V243	517.496,41	103.917,32
V244	517.504,26	103.922,65
V245	517.512,90	103.928,48
V246	517.518,12	103.936,02
V247	517.514,92	103.938,24
V248	517.512,47	103.939,89
V249	517.511,22	103.940,74
V250	517.510,23	103.941,42
V251	517.507,70	103.943,14
V252	517.511,58	103.949,89

odsek 1.4: VH Loka predvideni - Loka center

točka	X koordinata	Y koordinata
L1	516.679,74	102.339,51
L2	516.662,96	102.337,23

točka	X koordinata	Y koordinata
L3	516.647,00	102.331,48
L4	516.631,33	102.318,95
L5	516.613,44	102.304,01
L6	516.599,23	102.301,36
L7	516.580,49	102.289,25
L8	516.566,32	102.281,54
L9	516.550,59	102.263,76
L10	516.542,12	102.258,31
L11	516.536,70	102.254,20
L12	516.532,00	102.250,29
L13	516.526,30	102.244,66
L14	516.520,69	102.238,45
L15	516.511,73	102.226,73
L16	516.506,42	102.216,67
L17	516.497,16	102.204,24
L18	516.483,09	102.187,08
L19	516.479,17	102.185,24
L20	516.476,63	102.182,17
L21	516.457,19	102.162,94
L22	516.436,79	102.141,71
L23	516.418,59	102.122,78
L24	516.405,43	102.109,08
L25	516.381,07	102.094,22
L26	516.351,19	102.076,01
L27	516.324,16	102.059,52
L28	516.314,91	102.051,60
L29	516.313,48	102.049,96
L30	516.312,09	102.048,36
L31	516.305,22	102.044,23
L32	516.294,56	102.040,36
L33	516.283,89	102.037,95
L34	516.278,78	102.036,10
L35	516.272,80	102.035,02
L36	516.267,01	102.031,88
L37	516.258,44	102.025,18
L38	516.250,08	102.018,32
L39	516.243,59	102.012,37
L40	516.240,71	102.007,94
L41	516.238,03	101.999,60
L42	516.232,71	101.994,55
L43	516.227,00	101.988,73
L44	516.221,99	101.984,78
L45	516.215,23	101.981,40
L46	516.208,56	101.978,65
L47	516.197,96	101.973,91
L48	516.192,89	101.970,40
L49	516.183,88	101.961,10
L50	516.177,03	101.955,40
L51	516.163,63	101.944,65

točka	X koordinata	Y koordinata
L52	516.158,05	101.942,44
L53	516.151,11	101.939,45
L54	516.147,61	101.937,26
L55	516.142,49	101.932,71

Izpustno-prezracevalna cev iz predvidenega VH Loka

točka	X koordinata	Y koordinata
IP-1	516.679,74	102.343,19
IP-2	516.658,34	102.353,57
IP-3	516.637,81	102.363,48
IP-4	516.646,95	102.380,54
IP-5	516.656,89	102.399,55
IP-6	516.667,18	102.419,18
IP-7	516.655,03	102.428,74
IP-8	516.644,43	102.437,07
IP-9	516.641,25	102.439,58
IP-10	516.638,72	102.441,56
IP-11	516.636,53	102.443,29
IP-12	516.634,07	102.445,22
IP-13	516.631,72	102.447,07
IP-14	516.629,37	102.448,92
IP-15	516.626,53	102.451,15

ZAKOLIČBENE TOČKE VODOHRANA LOKA

točka	X koordinata	Y koordinata
VH1	516.681,86	102.341,84
VH3	516.680,09	102.336,43
VH4	516.678,85	102.335,06
VH5	516.682,27	102.331,98
VH6	516.688,22	102.338,60
VH7	516.684,80	102.341,68
VH8	516.683,57	102.340,30

PRILOGA 4C

PODATKI O ZEMLJIŠČIH

SEZNAM A: OBJEKTI IN ZUNANJA UREDITEV OBJEKTA (GRADBENA PARCELA)			
katastrska občina	**GLEJ TABELO ZEMLJIŠČ!**		
parc. št.	**GLEJ TABELO ZEMLJIŠČ!**		
po potrebi dodati vrstice			
velikost gradbene parcele m^2			
GRADBENA PARCELA - ENA ALI VEČ PARCEL			
katastrska občina	parc. št.	parcela m^2	območje gradbene parcele m^2
po potrebi dodati vrstice za vsako parcelo in preveriti seštevek			**0,0 m2**
GRADBENA PARCELA - OBMOČJA STVARNE SLUŽNOSTI			
katastrska občina	parc. št.	parcela m^2	območje gradbene parcele m^2
po potrebi dodati vrstice za vsako parcelo in preveriti seštevek			**0,0 m2**
GRADBENA PARCELA - OBMOČJA STAVBNIH PRAVIC			
katastrska občina	parc. št.	parcela m^2	območje gradbene parcele m^2
po potrebi dodati vrstice za vsako parcelo in preveriti seštevek			**0,0 m2**

SEZNAM B: POTEKI PRIKLJUČKOV NA INFRASTRUKTURO ZARADI ZAGOTAVLJANJA KOMUNALNE OSKRBE IN PRIKLJUČEVANJA NA INFRASTRUKTURO			
obstoječi priključki, ki se ne spreminjajo, se ne vpisujejo; vpisati potek priključkov od objekta do mesta priključevanja			
OSKRBA S PITNO VODO			
predvidena komunalna oskrba	**Navezava na obst. vodov. omrežje - zajetji Račica in Žirovnica**		
kapaciteta, prerez, širina, moč ipd.	način priključevanja	k. o. mesta priključevanja	parc. št. mesta priključevanja
	obstoječe črpališče Račica	**1364 - Loka pri Zid. Mostu**	**677/2**
	obstoječe zajetje Žirovnica	**1363 - Radež**	**22**
POTEK PRIKLJUČKA	/		
katastrska občina	**/**		
parc. št.	**/**		
po potrebi dodati vrstice			
ELEKTRIKA			
predvidena komunalna oskrba	**Novi priključek za VH Loka-predvideni**		
kapaciteta, prerez, širina, moč ipd.	način priključevanja	k. o. mesta priključevanja	parc. št. mesta priključevanja
	obstoječa merilna omarica	**1364 - Loka pri Zid. Mostu**	**745/6**
POTEK PRIKLJUČKA			
katastrska občina	**1364 - Loka pri Zidanem Mostu**		
parc. št.	**745/6, 745/7, 826/6, 830/2, 746**		
po potrebi dodati vrstice			

ODVAJANJE METEORNIH VODA			
predvidena komunalna oskrba	**odvajanje v vodotok Žirovnica**		
kapaciteta, prerez, širina, moč ipd.	način priključevanja	k. o. mesta priključevanja	parc. št. mesta priključevanja
Izpustna cev PVC-UK DN 110	**Žabji poklopec DN 100**	**1364 - Loka pri Zid. Mostu**	**767**
POTEK PRIKLJUČKA			
katastrska občina	**1364 - Loka pri Zidanem Mostu**		
parc. št.	**746, 749, 767**		
po potrebi dodati vrstice			
KOMUNIKCACIJSKI VODI			
predvidena komunalna oskrba			
kapaciteta, prerez, širina, moč ipd.	način priključevanja	k. o. mesta priključevanja	parc. št. mesta priključevanja
POTEK PRIKLJUČKA			
katastrska občina			
parc. št.			
po potrebi dodati vrstice			
DOSTOP DO JAVNE POTI ALI CESTE			
predvidena komunalna oskrba	**nov priključek**		
kapaciteta, prerez, širina, moč ipd.	način priključevanja	k. o. mesta priključevanja	parc. št. mesta priključevanja
Dovozni plato pred VH Loka; A=cca. 66 m2	Čelno priključevanje na LC 372011	**1364 - Loka pri Zid. Mostu**	**746**
POTEK PRIKLJUČKA			
katastrska občina	**1364 - Loka pri Zidanem Mostu**		
parc. št.	**746**		
po potrebi dodati vrstice			
DRUGO (NAVEDI)			
predvidena komunalna oskrba			
kapaciteta, prerez, širina, moč ipd.	način priključevanja	k. o. mesta priključevanja	parc. št. mesta priključevanja
POTEK PRIKLJUČKA			
katastrska občina			
parc. št.			
po potrebi dodati vrstice			

SEZNAM C: PRESTAVITVE INFRASTRUKTURNIH OBJEKTOV

navede se samo vrsta infrastrukture, ki se prestavlja, navesti zemljišča prestavljenega voda

vrsta infrastrukture
katastrska občina
parc. št.
po potrebi dodati vrstice

SEZNAM D: OBMOČJE GRADBIŠČA IZVEN SEZNAMA A

izpolniti samo v DGD in PZI; zemljišča, na katerih se bo izvajala samo gradnja ali prestavitev infrastrukturnih objektov se ne vpisuje

katastrska občina
parc. št.
po potrebi dodati vrstice

SEZNAM E: ZEMLJIŠČA ZA DRUGE UREDITVE

Seznam se izpolni samo v DGD, ne pri nezahtevnih objektih in spremembi namembnosti. Vpišejo se zemljišča za ureditve, ki jih je treba izvesti

katastrska občina
parc. št.
po potrebi dodati vrstice